JANKOWSKI

Kunde:

Hersteller: Jankowski GmbH & Co KG
Industriepark 22
56593 Horhausen

Zeichnungsnr.: DVG_514

Projekt: Drahtvorziehgerät

Anschlussleistung: 11 KW
Bemessungstrom: 25 A
Kurzschluss-Schutz in der Zuleitung: 32 A

Bemessungsspannung	Volt	Phasen	Hz	Ausführung
Betriebsspannung	400	3	50	☐ PE
Hilfsspannung 1	24	-	-	☒ PE+N
Hilfsspannung 2				☐ PEN
Hilfsspannung 3				

Legende Gerätekennzeichnung

22 S 3

Planseite — Gerätekennung — Strompfad

Verdrahtungsfarben

Hauptstrom L1/L2/L3	schwarz
Neutralleiter N	hellblau
Schutzleiter PE	grün-gelb
Steuersp. 24V AC L	rot
Steuersp. 24V AC N	rot/weiß
Steuersp. 230V AC L	braun
Steuersp. 230V AC N	braun/weiß
Steuersp. 24V DC L+	dunkelblau
Steuersp. 24V DC L-	dunkelblau/weiß
Messleitungen	weiß
Fremdspannung	orange
Stromkreis vor HS	orange
Überwachte Si-kreise	violett

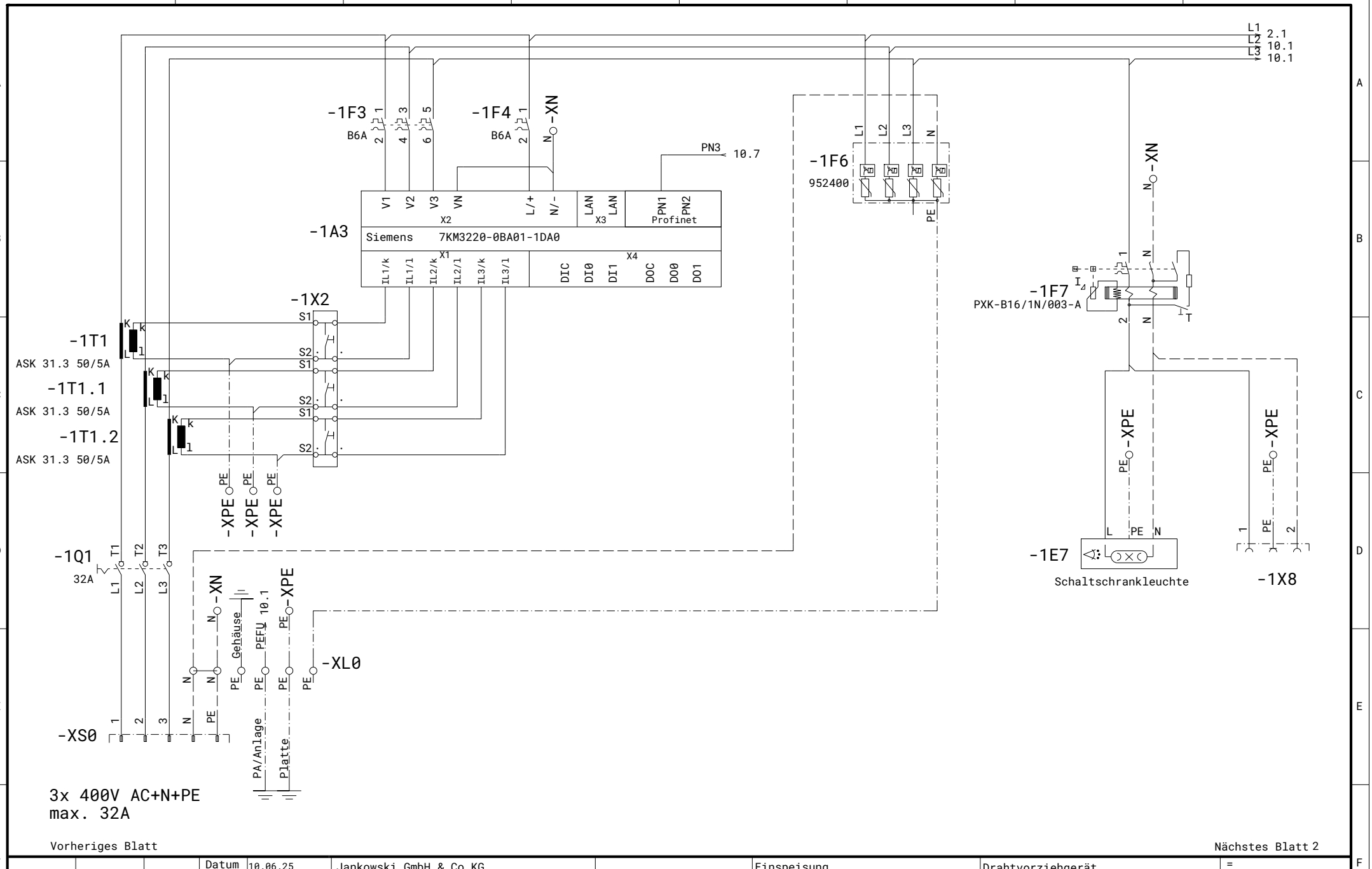

Vorheriges Blatt

Nächstes Blatt 2

			Datum	10.06.25	Jankowski GmbH & Co KG		Einspeisung	Drahtvorziehgerät	=
			Bearb.		Industriepark 22				+
			Gepr.		56593 Horhausen				
Erstellt	Revision	Name	Freigabe		Urspr.	Ers. f.	Ers. d.	DVG_514	Blatt 1 von 28Bl.

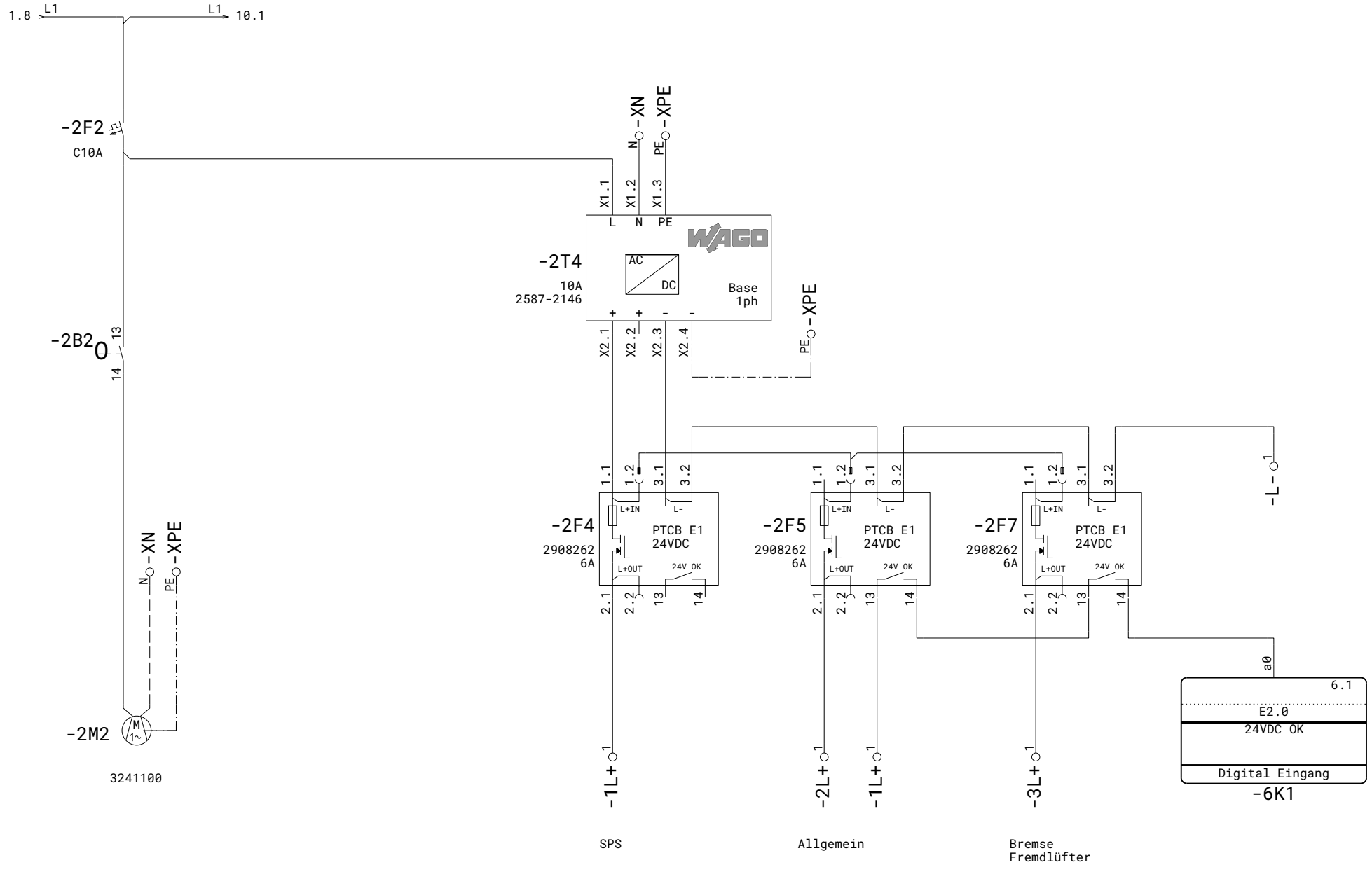

1 Vorheriges Blatt

Nächstes Blatt 3

			Datum	26.06.25	Jankowski GmbH & Co KG	HK Elektrotechnik Steuerungsbau	Netzteil + Schaltschranklüfter	Drahtvorziehgerät	=
			Bearb.		Industriepark 22				+
			Gepr.		56593 Horhausen				
Erstellt	Revision	Name	Freigabe		Urspr. / Ers. f.	Ers. d.		DVG_514	Blatt 2 von 28Bl.

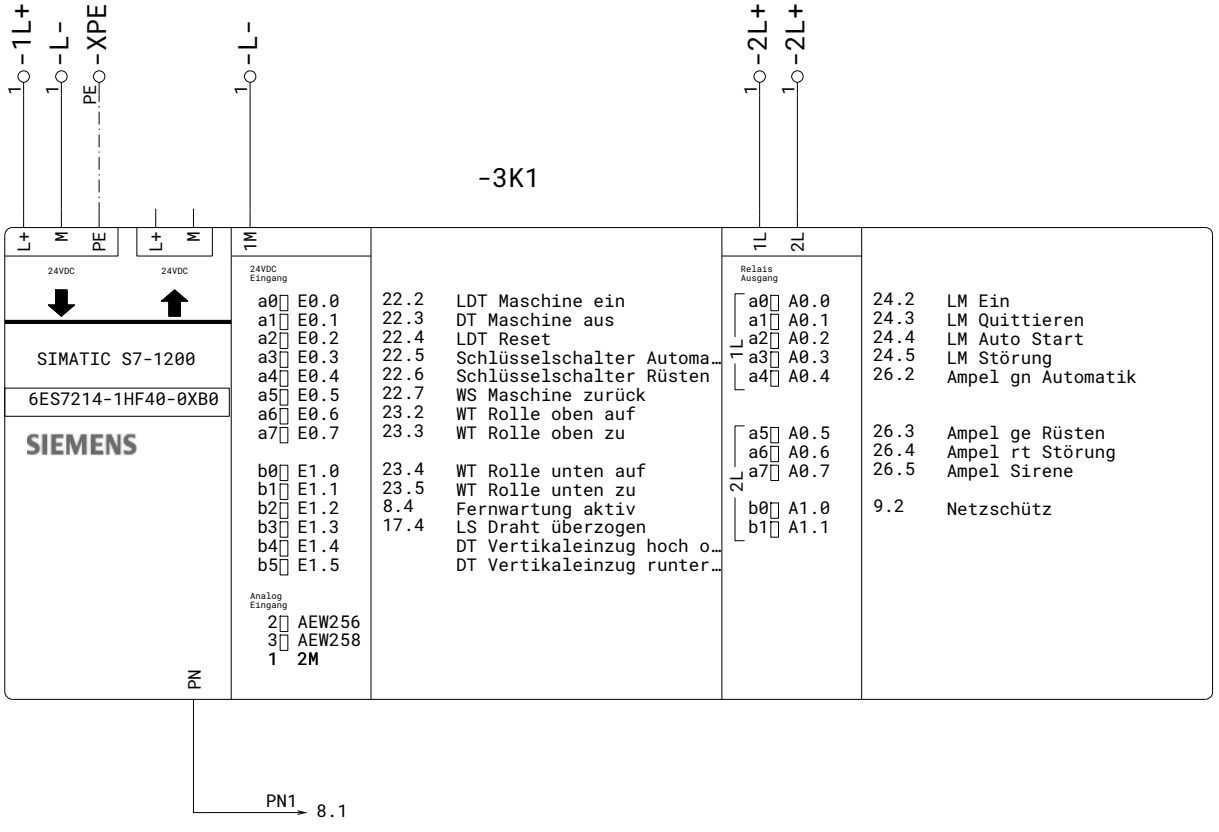

2 Vorheriges Blatt

Nächstes Blatt 4

			Datum	26.06.25	Jankowski GmbH & Co KG		SPS-Übersicht	Drahtvorziehgerät	=
			Bearb.		Industriepark 22	HK Elektrotechnik Steuerungsbau			+
			Gepr.		56593 Horhausen				
Erstellt	Revision	Name	Freigabe		Urspr.	Ers. f.	Ers. d.	DVG_514	Blatt 3 von 28Bl.

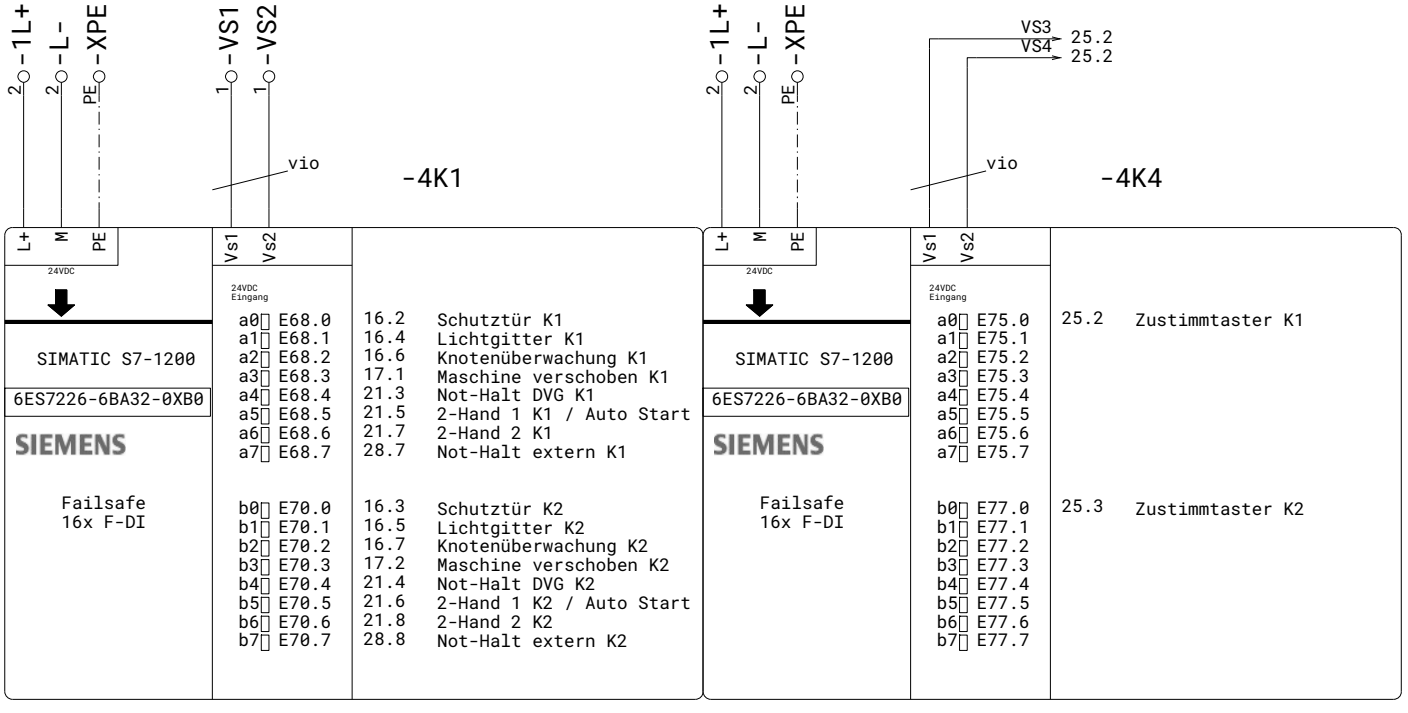

3 Vorheriges Blatt

Nächstes Blatt 5

			Datum	26.06.25	Jankowski GmbH & Co KG	HK Elektrotechnik Steuerungsbau	SPS-Übersicht	Drahtvorziehgerät	=
			Bearb.		Industriepark 22				+
			Gepr.		56593 Horhausen				
Erstellt	Revision	Name	Freigabe		Urspr.	Ers. f.	Ers. d.	DVG_514	Blatt 4 von 28Bl.

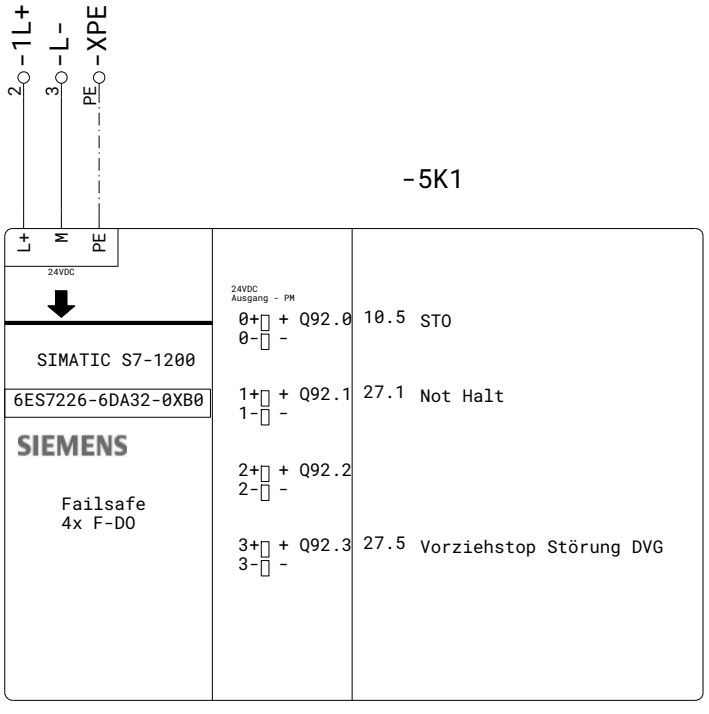

4 Vorheriges Blatt

Nächstes Blatt 6

			Datum	26.06.25	Jankowski GmbH & Co KG		SPS-Übersicht	Drahtvorziehgerät	=
			Bearb.		Industriepark 22				+
			Gepr.		56593 Horhausen				
Erstellt	Revision	Name	Freigabe		Urspr.	Ers. f.	Ers. d.	DVG_514	Blatt 5 von 28Bl.

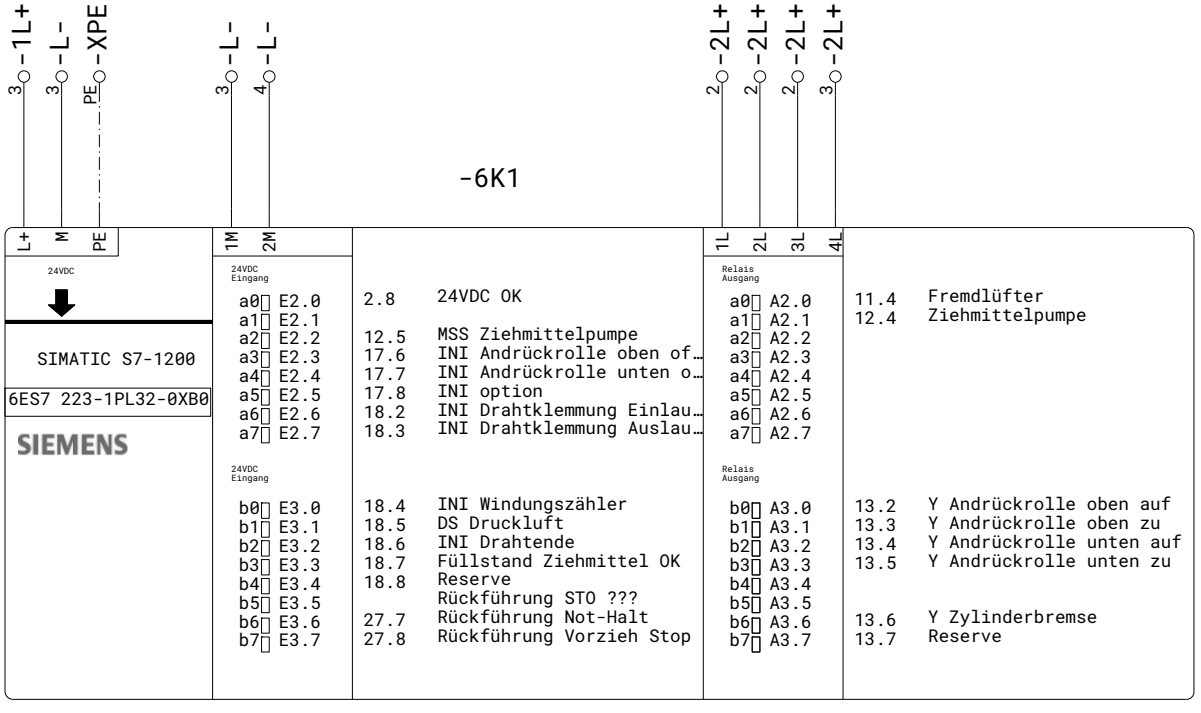

5 Vorheriges Blatt

Nächstes Blatt 7

			Datum	26.06.25	Jankowski GmbH & Co KG	HK Elektrotechnik Steuerungsbau	SPS-Übersicht	Drahtvorziehgerät	=
			Bearb.		Industriepark 22				+
			Gepr.		56593 Horhausen			DVG_514	Blatt 6
Erstellt	Revision	Name	Freigabe		Urspr.	Ers. f.	Ers. d.		von 28Bl.

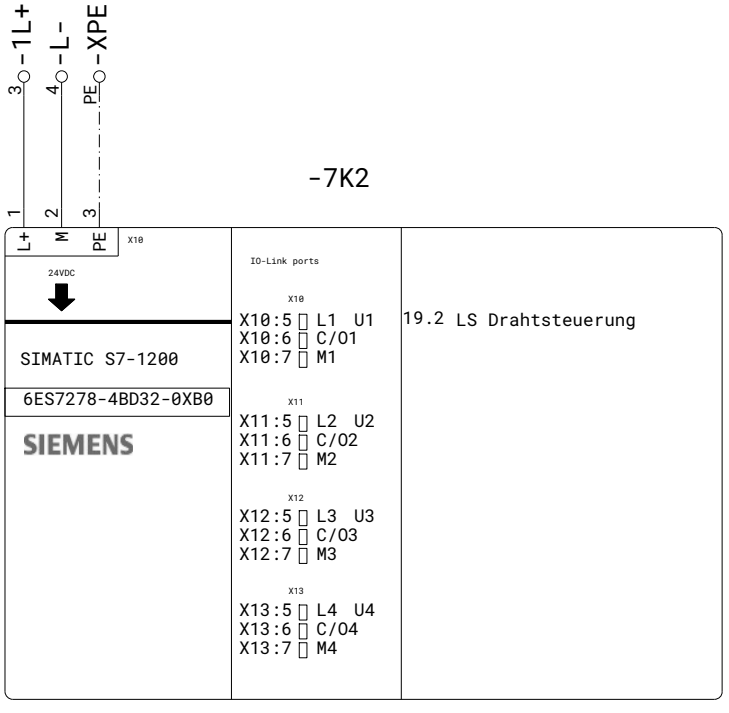

6 Vorheriges Blatt

Nächstes Blatt 8

			Datum	26.06.25	Jankowski GmbH & Co KG		SPS-Übersicht	Drahtvorziehgerät	=
			Bearb.		Industriepark 22				+
			Gepr.		56593 Horhausen				
Erstellt	Revision	Name	Freigabe		Urspr.	Ers. f.	Ers. d.	DVG_514	Blatt 7 von 28Bl.

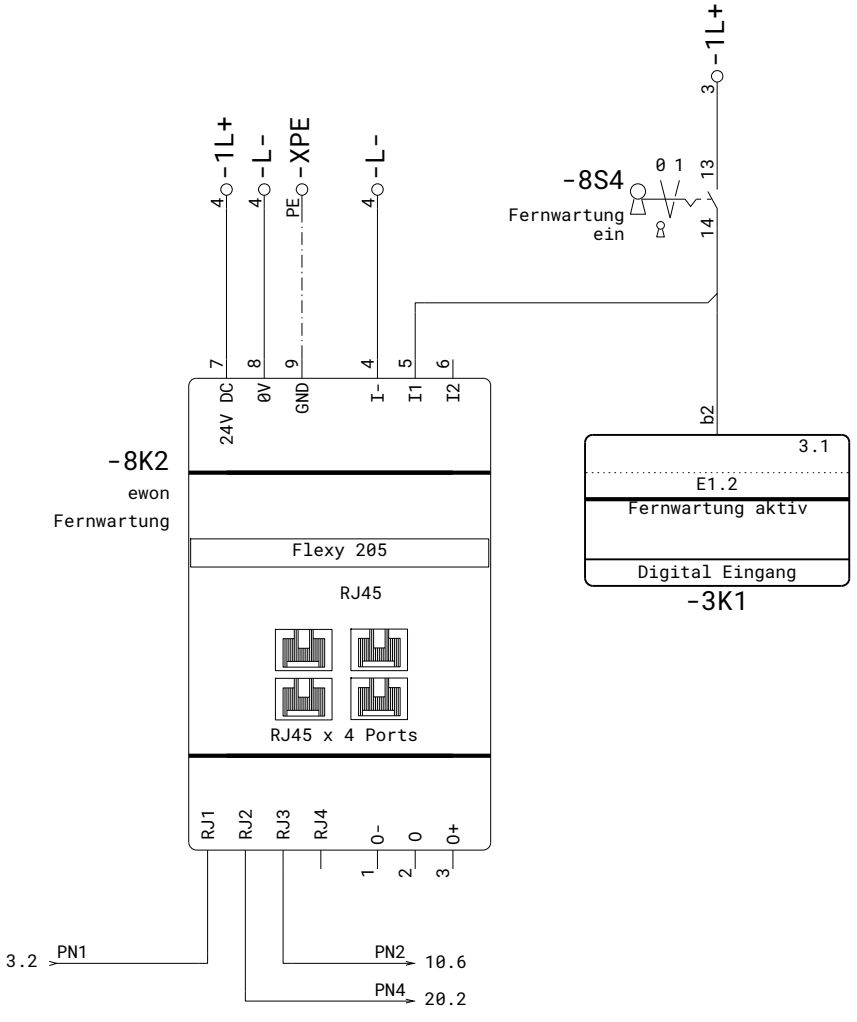

7 Vorheriges Blatt

Nächstes Blatt 9

			Datum	26.06.25	Jankowski GmbH & Co KG		Fernwartung	Drahtvorziehgerät	=
			Bearb.		Industriepark 22				+
			Gepr.		56593 Horhausen				
Erstellt	Revision	Name	Freigabe		Urspr.	Ers. f.	Ers. d.	DVG_514	Blatt 8 von 28Bl.

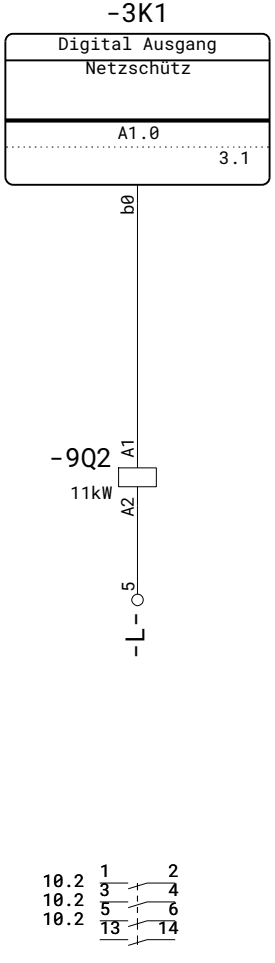

8 Vorheriges Blatt

Nächstes Blatt 10

			Datum	26.06.25	Jankowski GmbH & Co KG		Netzschütz	Drahtvorziehgerät	=
			Bearb.		Industriepark 22				+
			Gepr.		56593 Horhausen			DVG_514	Blatt 9
Erstellt	Revision	Name	Freigabe		Urspr.	Ers. f.	Ers. d.		von 28Bl.

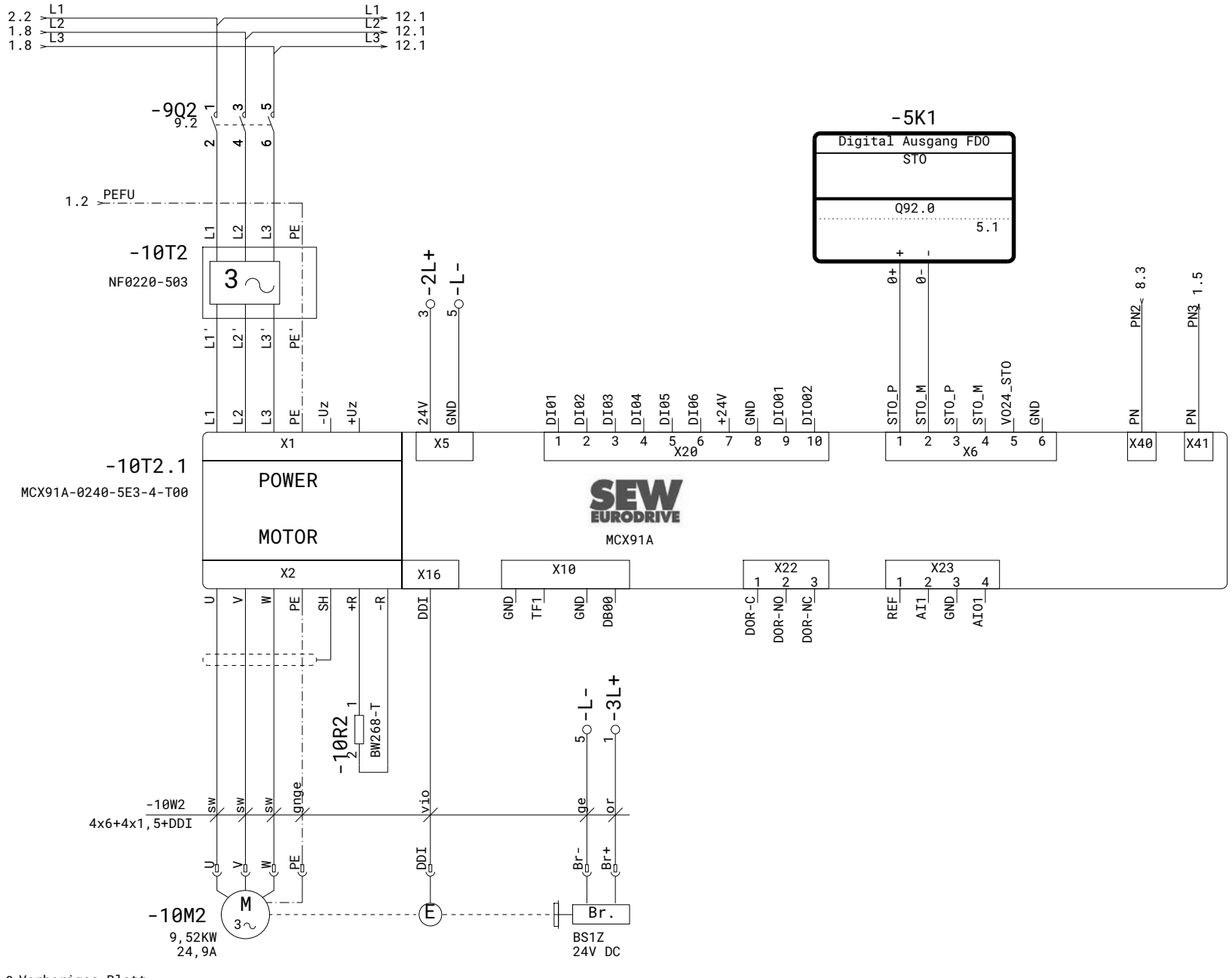

9 Vorheriges Blatt

Nächstes Blatt 11

			Datum	26.06.25	Jankowski GmbH & Co KG Industriepark 22 56593 Horhausen	HK Elektrotechnik Steuerungsbau	Hauptantrieb	Drahtvorziehgerät
			Bearb.					=
			Gepr.					+
Erstellt	Revision	Name	Freigabe		Urspr. / Ers. f.	Ers. d.		DVG_514 / Blatt 10 von 28Bl.

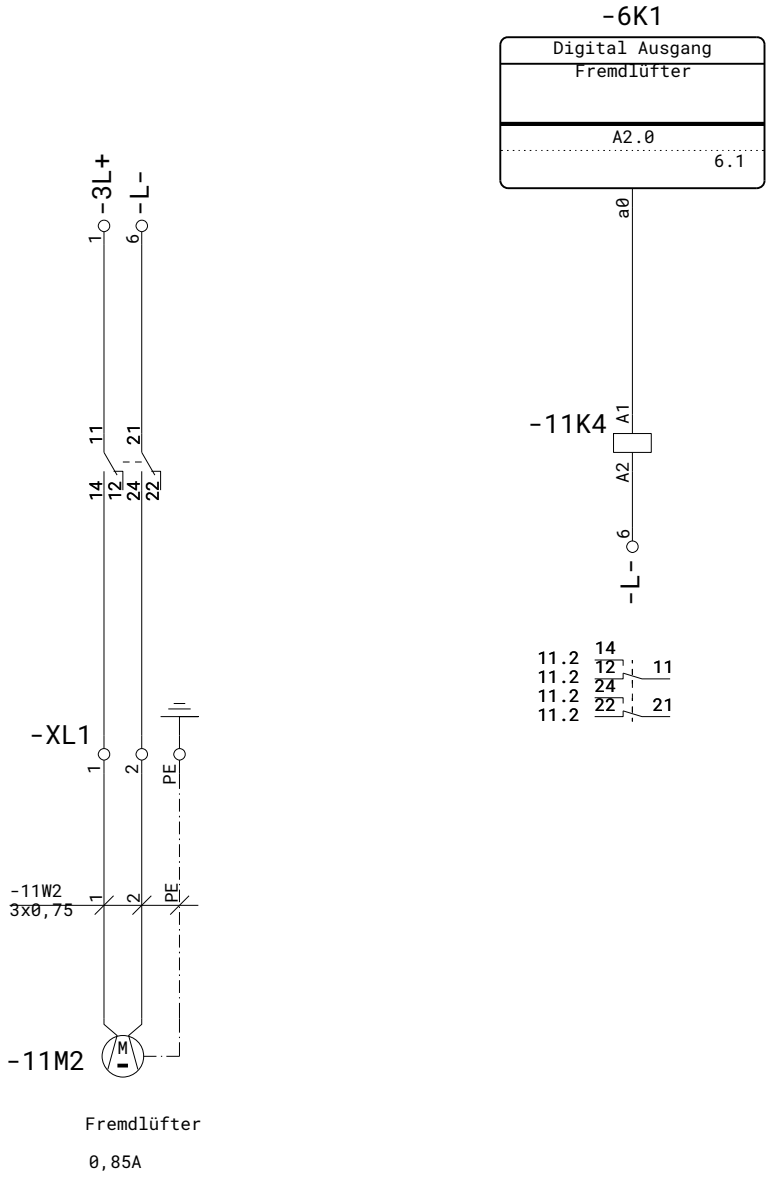

10 Vorheriges Blatt

Nächstes Blatt 12

			Datum	26.06.25	Jankowski GmbH & Co KG		Fremdlüfter	Drahtvorziehgerät	=
			Bearb.		Industriepark 22				+
			Gepr.		56593 Horhausen				
Erstellt	Revision	Name	Freigabe		Urspr.	Ers. f.	Ers. d.	DVG_514	Blatt 11 von 28Bl.

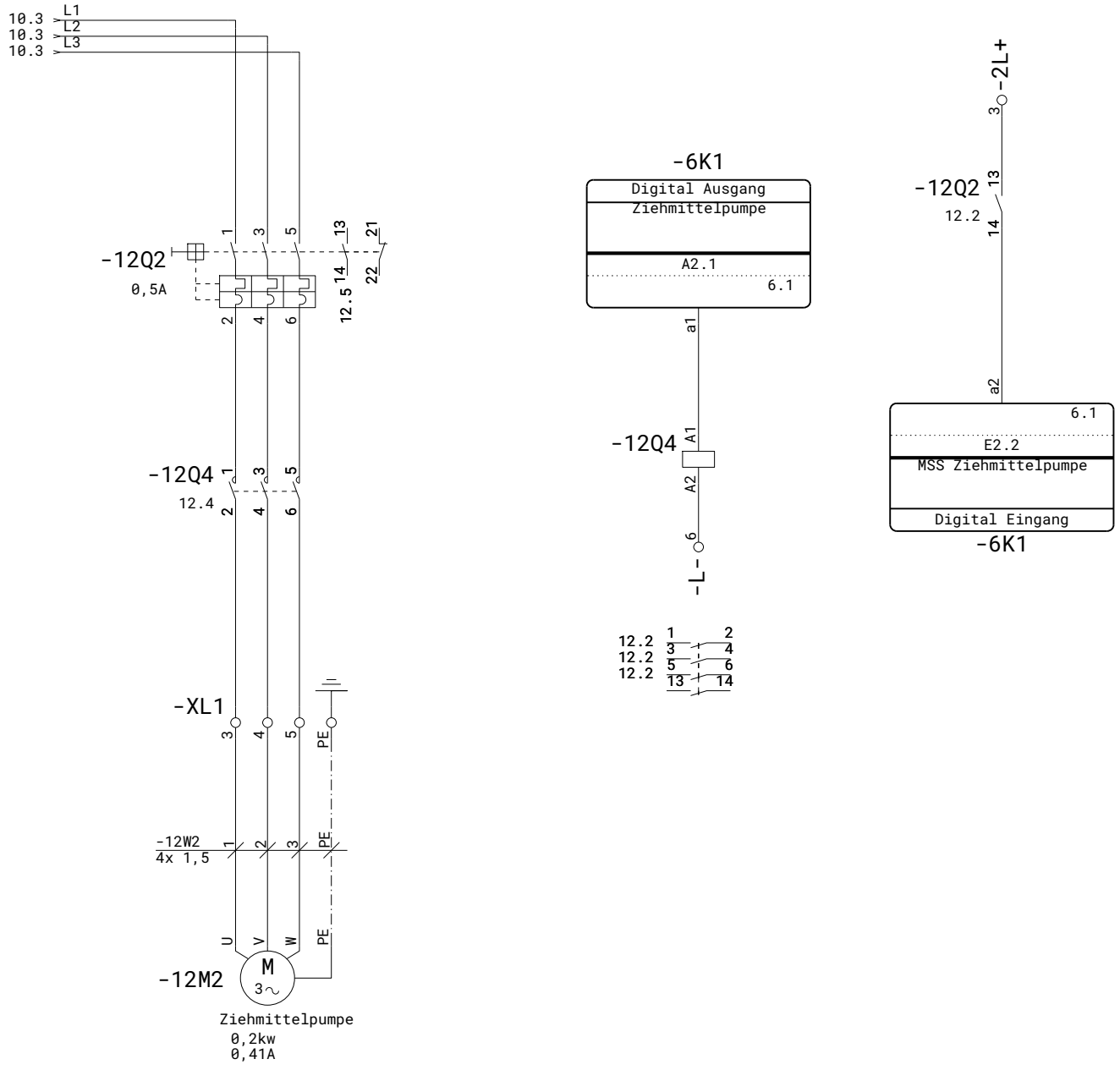

11 Vorheriges Blatt

Nächstes Blatt 13

			Datum	26.06.25	Jankowski GmbH & Co KG		Ziehmittelpumpe	Drahtvorziehgerät	=
			Bearb.		Industriepark 22				+
			Gepr.		56593 Horhausen				
Erstellt	Revision	Name	Freigabe		Urspr.	Ers. f.	Ers. d.	DVG_514	Blatt 12 von 28Bl.

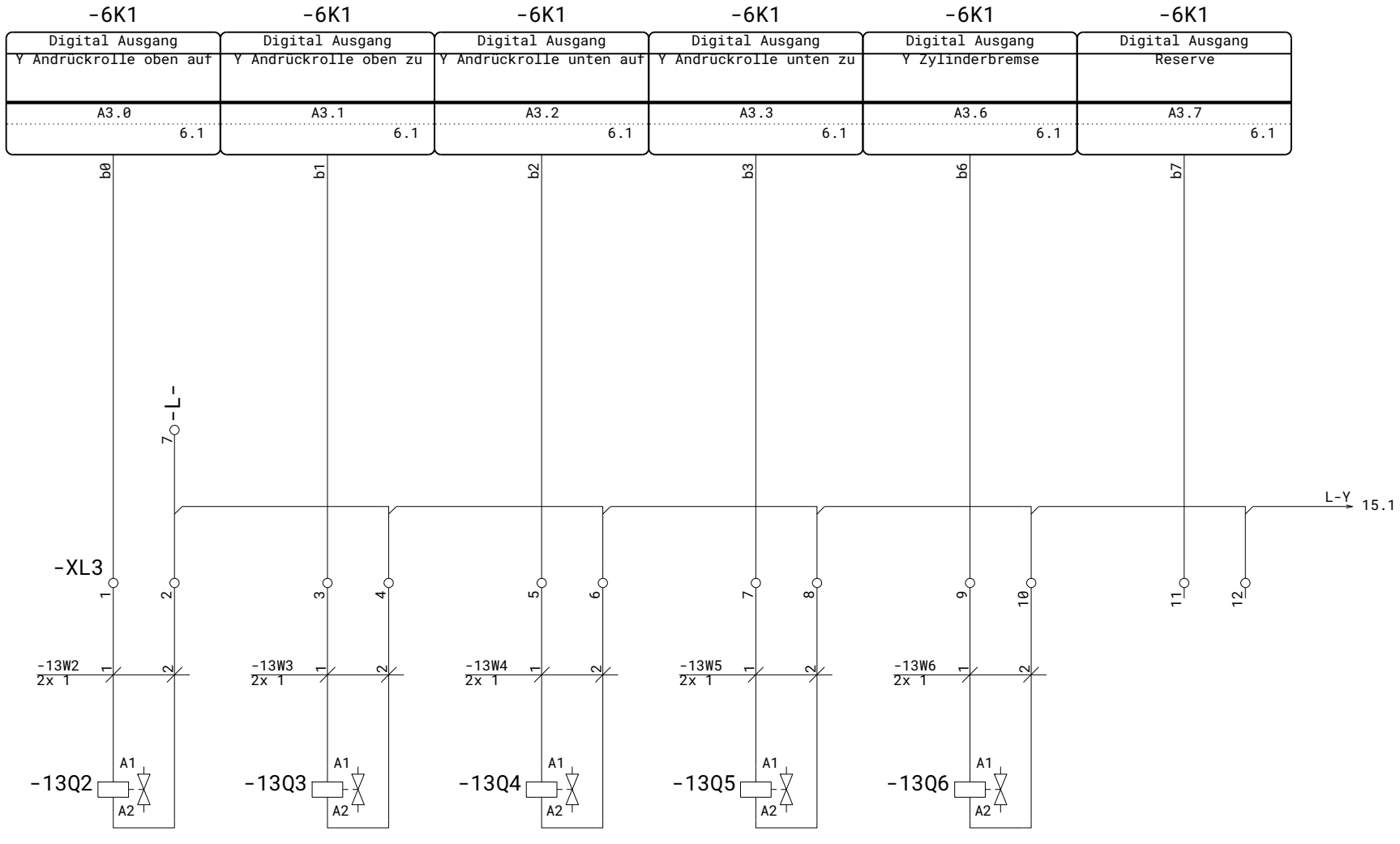

12 Vorheriges Blatt

Nächstes Blatt 15

			Datum	26.06.25	Jankowski GmbH & Co KG		Ventile	Drahtvorziehgerät	=
			Bearb.		Industriepark 22				+
			Gepr.		56593 Horhausen				
Erstellt	Revision	Name	Freigabe		Urspr.	Ers. f.	Ers. d.	DVG_514	Blatt 13 von 28Bl.

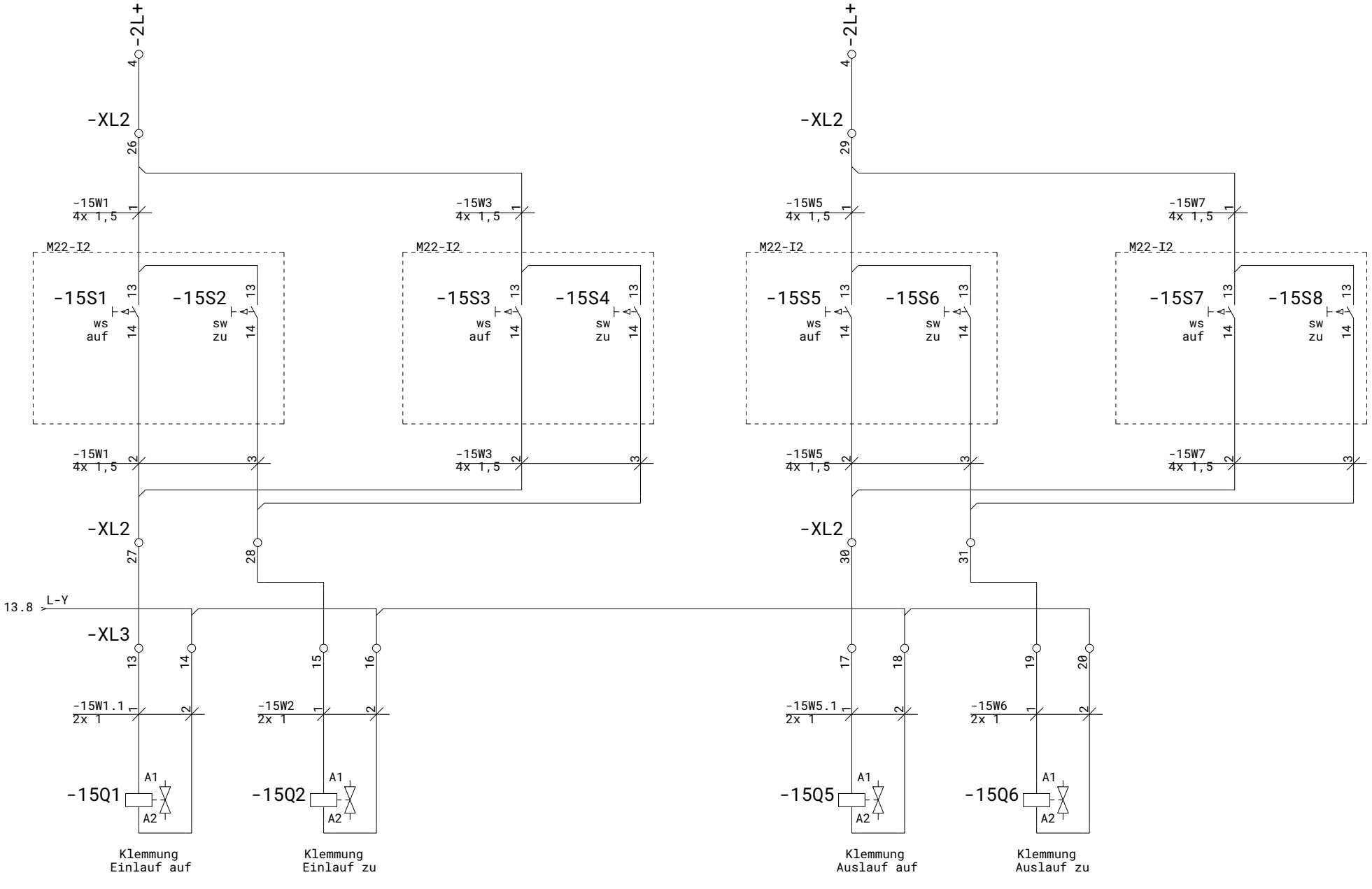

13 Vorheriges Blatt

Nächstes Blatt 16

			Datum	26.06.25	Jankowski GmbH & Co KG		Drahtklemmung	Drahtvorziehgerät	=
			Bearb.		Industriepark 22	HK Elektrotechnik Steuerungsbau			+
			Gepr.		56593 Horhausen			DVG_514	Blatt 15
Erstellt	Revision	Name	Freigabe		Urspr. / Ers. f.	Ers. d.			von 28Bl.

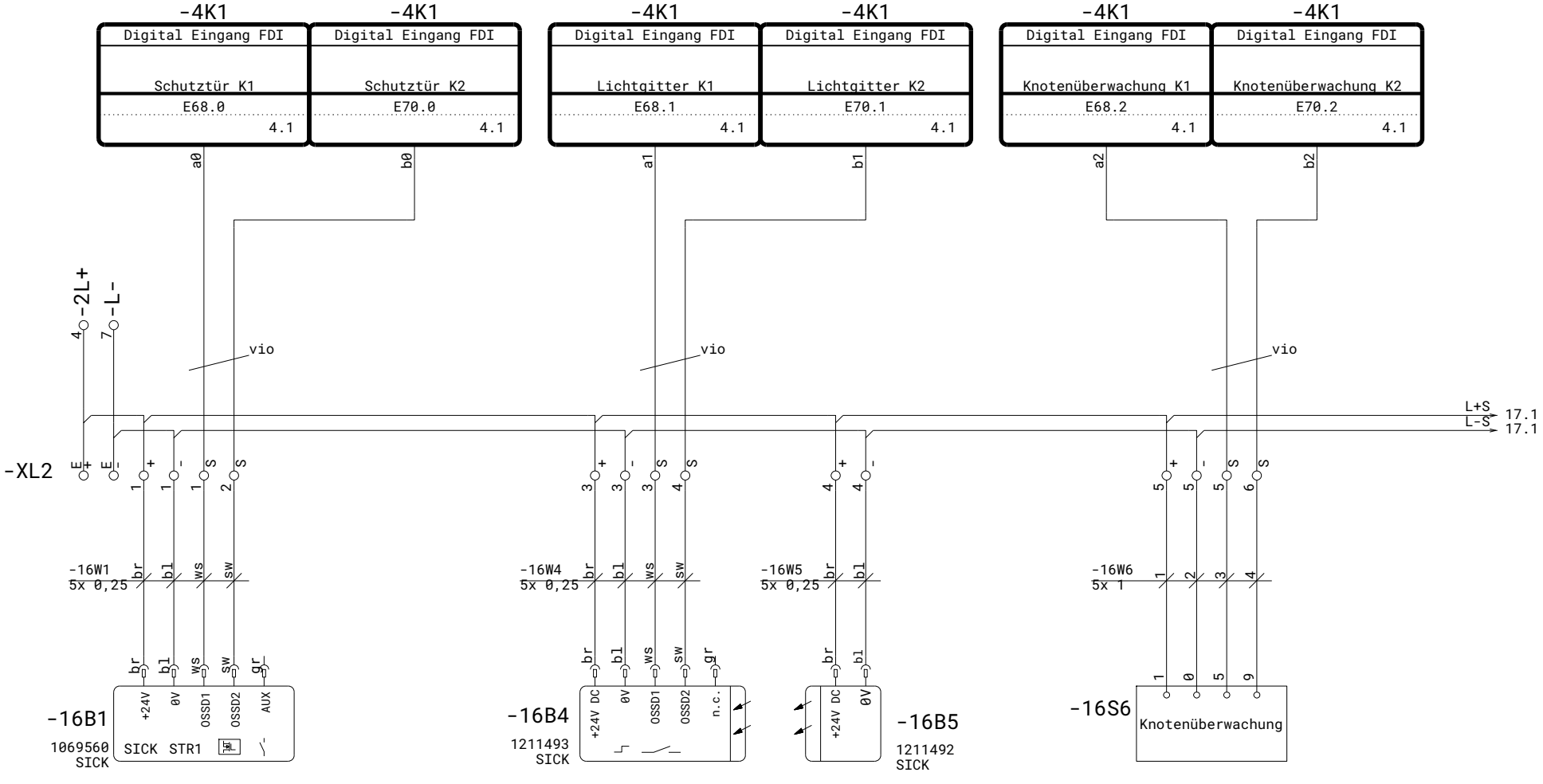

15 Vorheriges Blatt

Nächstes Blatt 17

			Datum	26.06.25	Jankowski GmbH & Co KG	Elektrotechnik Steuerungsbau	Schutztür + Knotenüberwachung	Drahtvorziehgerät	=
			Bearb.		Industriepark 22				+
			Gepr.		56593 Horhausen			DVG_514	Blatt 16
Erstellt	Revision	Name	Freigabe		Urspr.	Ers. f.	Ers. d.		von 28Bl.

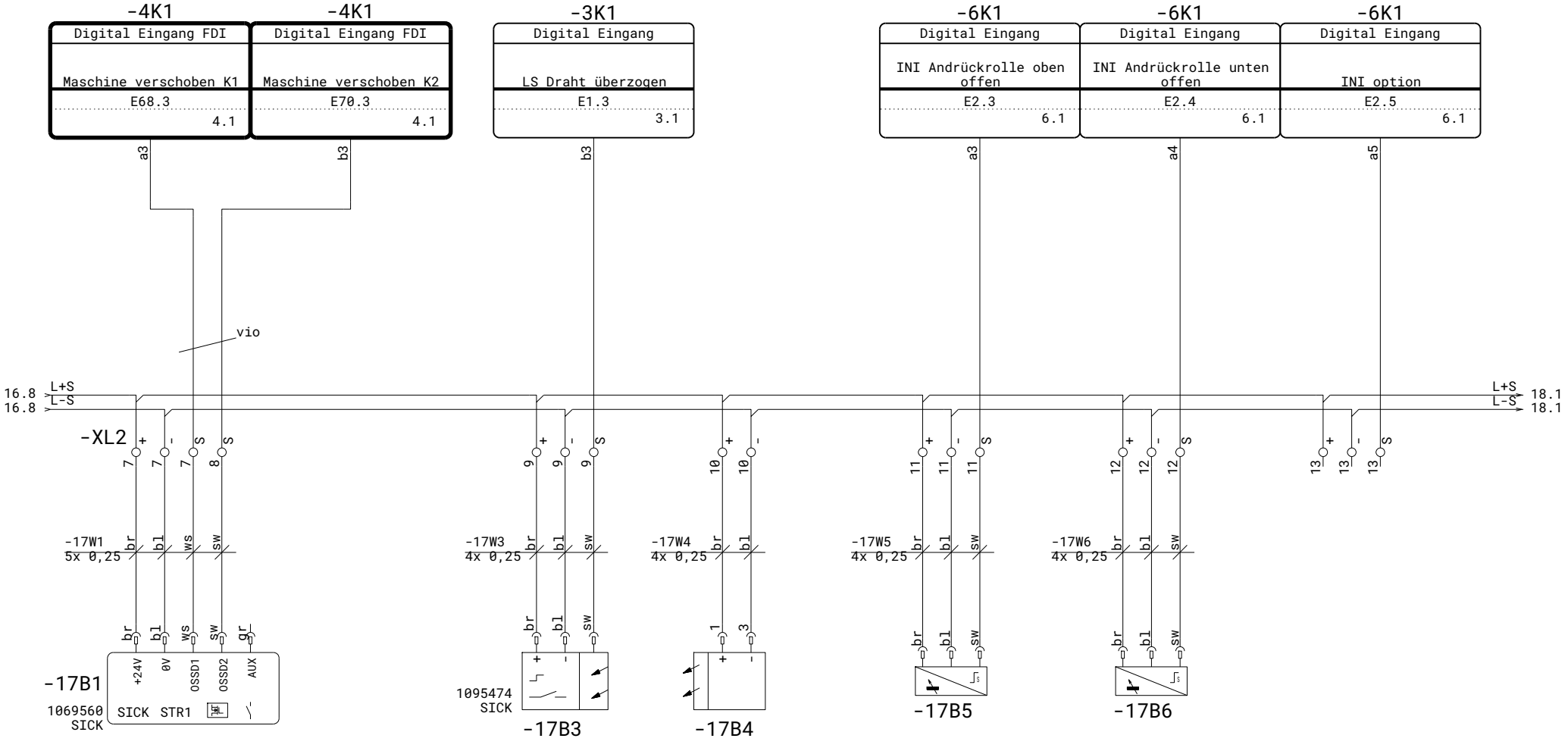

16 Vorheriges Blatt

Nächstes Blatt 18

			Datum	26.06.25	Jankowski GmbH & Co KG	Elektrotechnik Steuerungsbau	Maschine verschoben+ Draht überz…	Drahtvorziehgerät =
			Bearb.		Industriepark 22			+
			Gepr.		56593 Horhausen			DVG_514 Blatt 17
Erstellt	Revision	Name	Freigabe		Urspr. / Ers. f.	Ers. d.		von 28Bl.

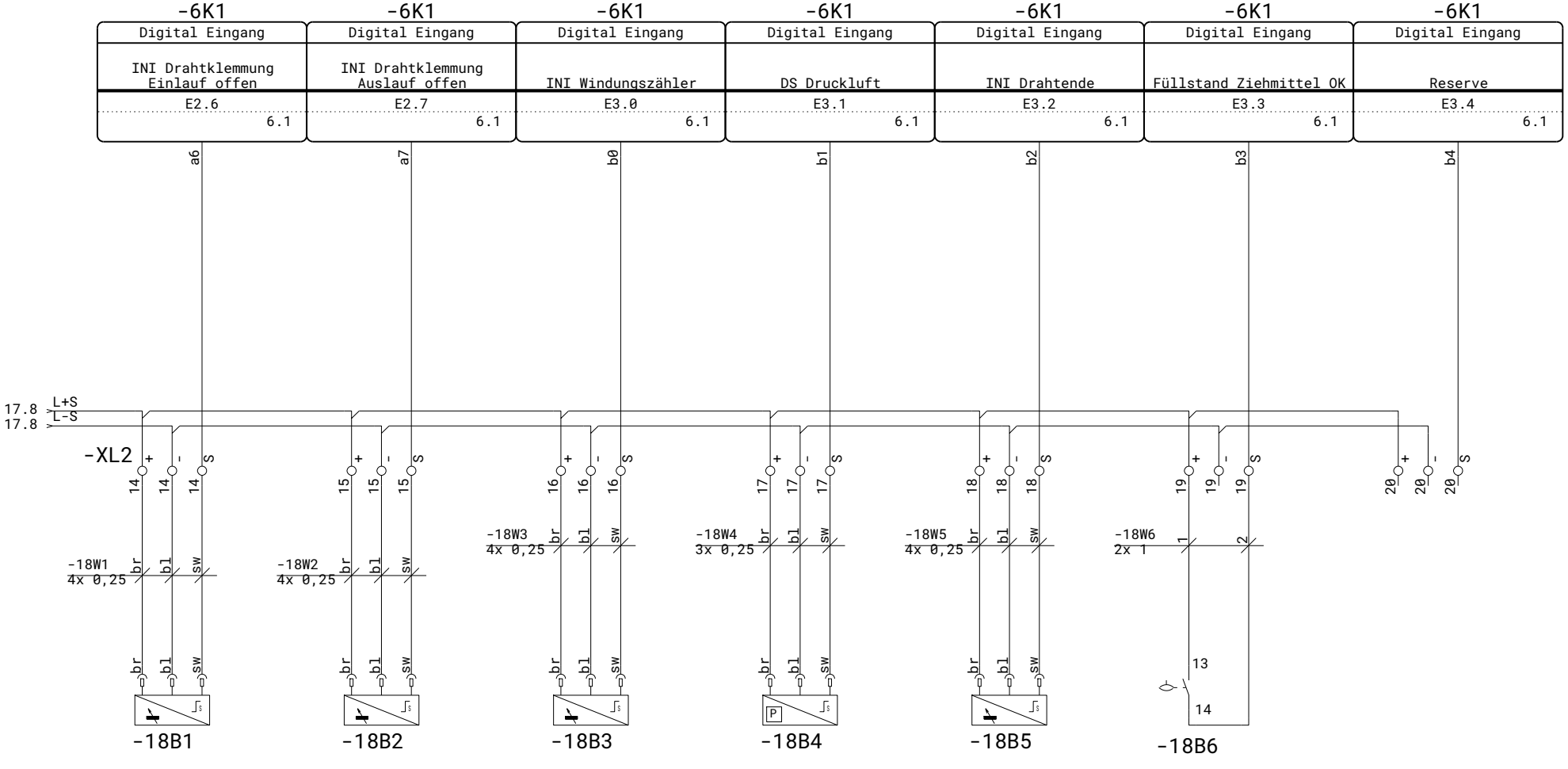

17 Vorheriges Blatt

Nächstes Blatt 19

			Datum	26.06.25	Jankowski GmbH & Co KG		Endschalter Maschine	Drahtvorziehgerät	=
			Bearb.		Industriepark 22				+
			Gepr.		56593 Horhausen				
Erstellt	Revision	Name	Freigabe		Urspr.	Ers. f.	Ers. d.	DVG_514	Blatt 18 von 28Bl.

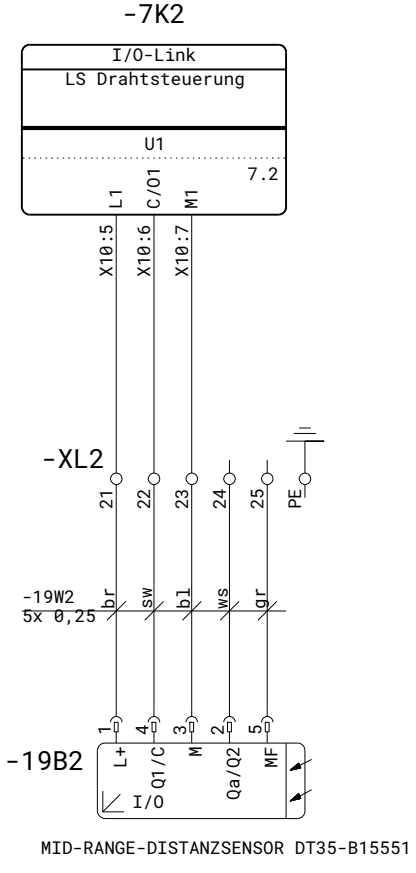

MID-RANGE-DISTANZSENSOR DT35-B15551

18 Vorheriges Blatt

Nächstes Blatt 20

			Datum	26.06.25	Jankowski GmbH & Co KG		Drahtsteuerung	Drahtvorziehgerät	=
			Bearb.		Industriepark 22				+
			Gepr.		56593 Horhausen				
Erstellt	Revision	Name	Freigabe		Urspr.	Ers. f.	Ers. d.	DVG_514	Blatt 19 von 28Bl.

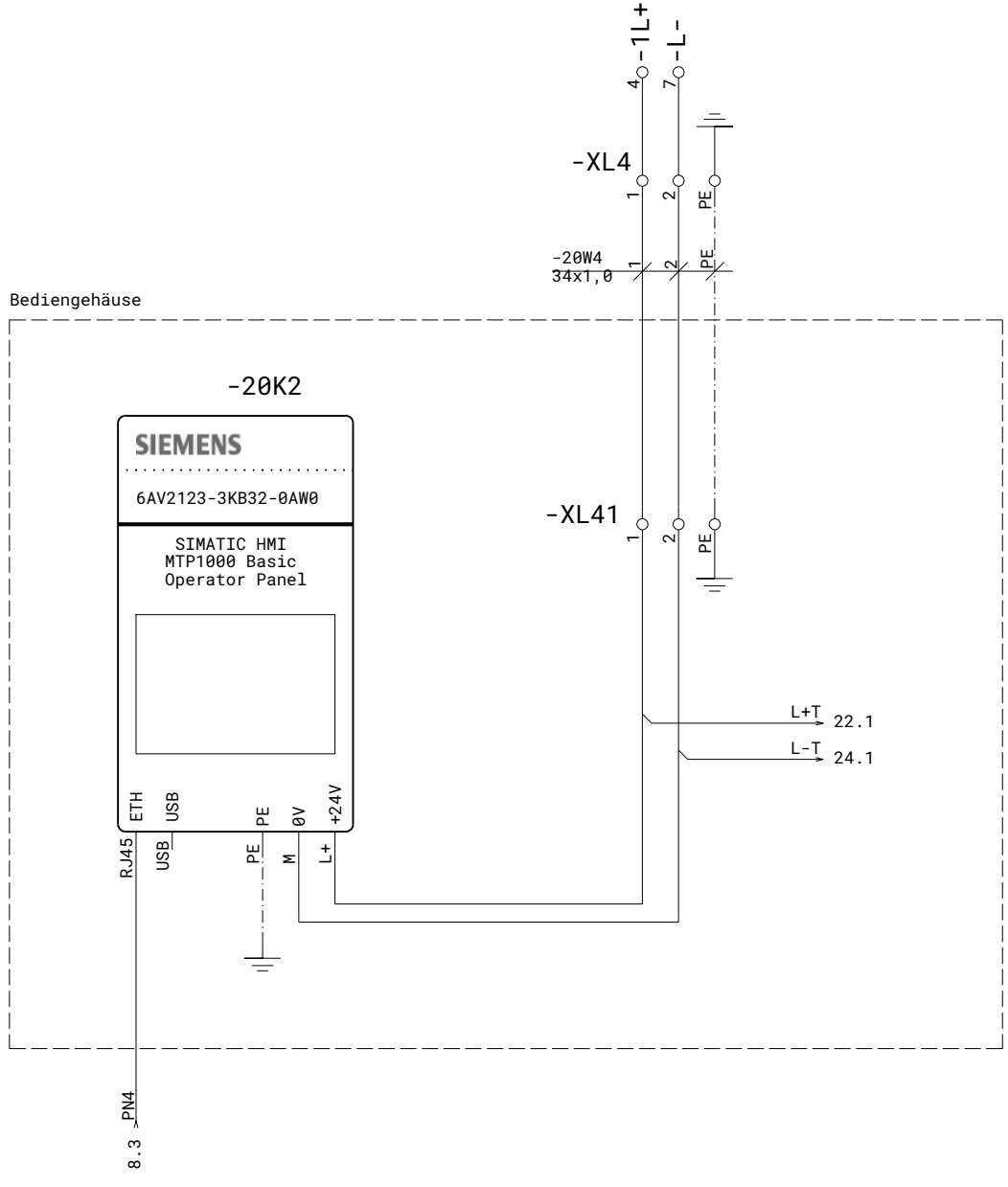

19 Vorheriges Blatt

Nächstes Blatt 21

			Datum	26.06.25	Jankowski GmbH & Co KG		Touchpanel	Drahtvorziehgerät	=
			Bearb.		Industriepark 22				+
			Gepr.		56593 Horhausen			DVG_514	Blatt 20
Erstellt	Revision	Name	Freigabe		Urspr.	Ers. f.	Ers. d.		von 28Bl.

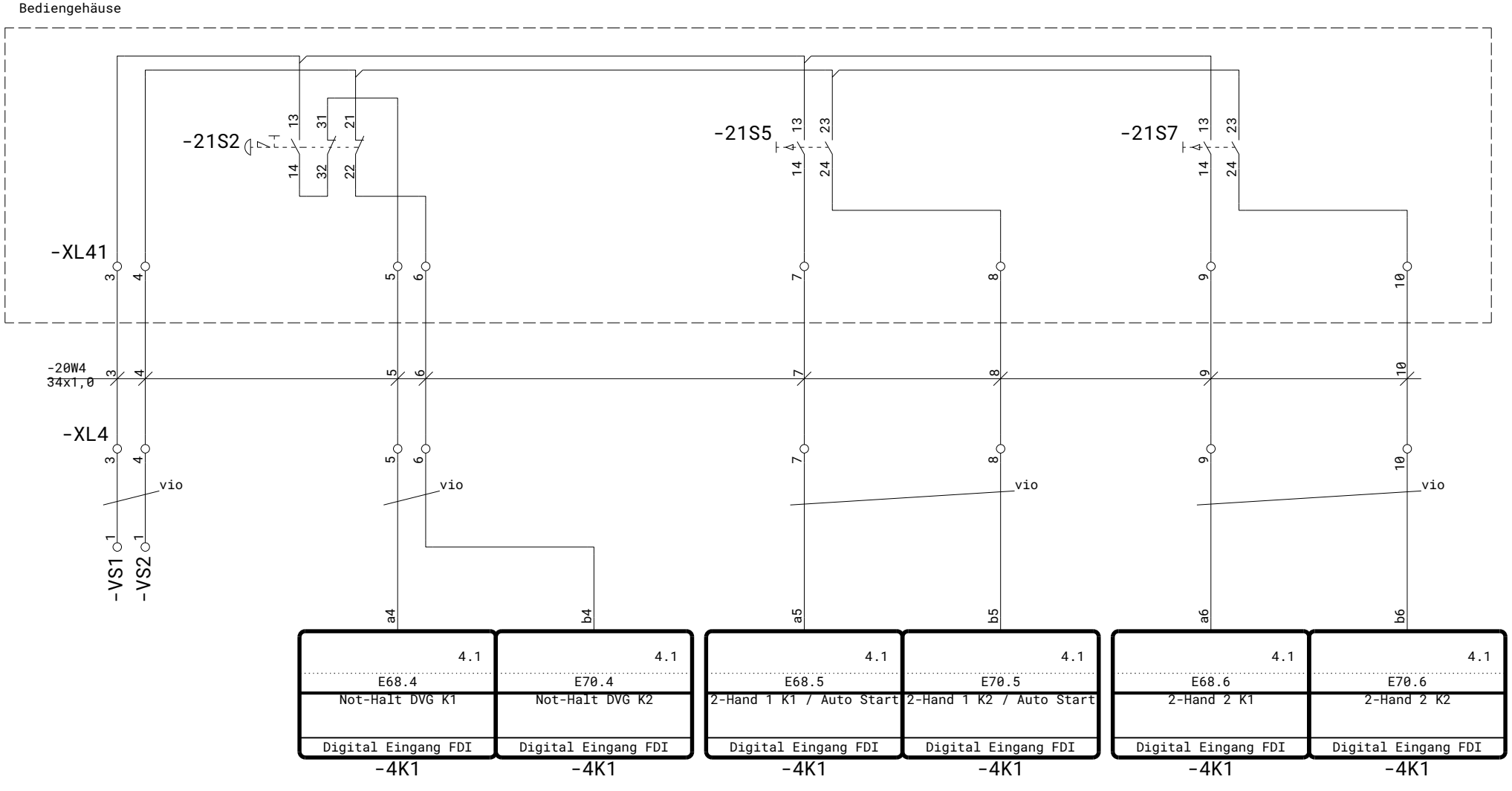

20 Vorheriges Blatt

Nächstes Blatt 22

			Datum	26.06.25	Jankowski GmbH & Co KG	Not-Halt + 2-Hand Bedienung	Drahtvorziehgerät	=
			Bearb.		Industriepark 22			+
			Gepr.		56593 Horhausen			
Erstellt	Revision	Name	Freigabe		Urspr. / Ers. f.	Ers. d.	DVG_514	Blatt 21 von 28Bl.

Bediengehäuse

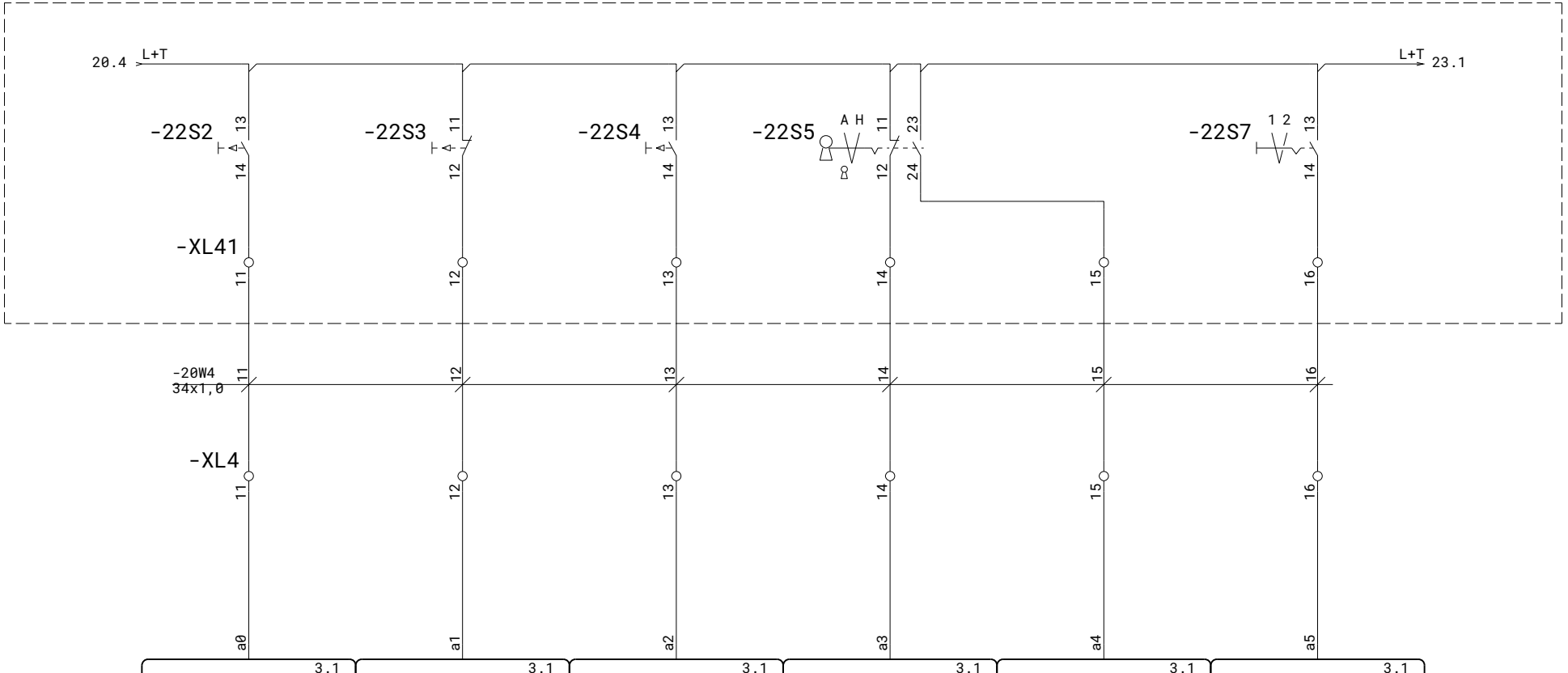

3.1	3.1	3.1	3.1	3.1	3.1
E0.0	E0.1	E0.2	E0.3	E0.4	E0.5
LDT Maschine ein	DT Maschine aus	LDT Reset	Schlüsselschalter Automatik	Schlüsselschalter Rüsten	WS Maschine zurück
Digital Eingang	Digital Eingang	Digital Eingang	Digital Eingang	Digital Eingang	Digital Eingang
-3K1	-3K1	-3K1	-3K1	-3K1	-3K1

21 Vorheriges Blatt

Nächstes Blatt 23

			Datum	26.06.25	Jankowski GmbH & Co KG		Taster Bediengehäuse	Drahtvorziehgerät	=
			Bearb.		Industriepark 22				+
			Gepr.		56593 Horhausen				
Erstellt	Revision	Name	Freigabe		Urspr.	Ers. f.	Ers. d.	DVG_514	Blatt 22 von 28Bl.

Bediengehäuse

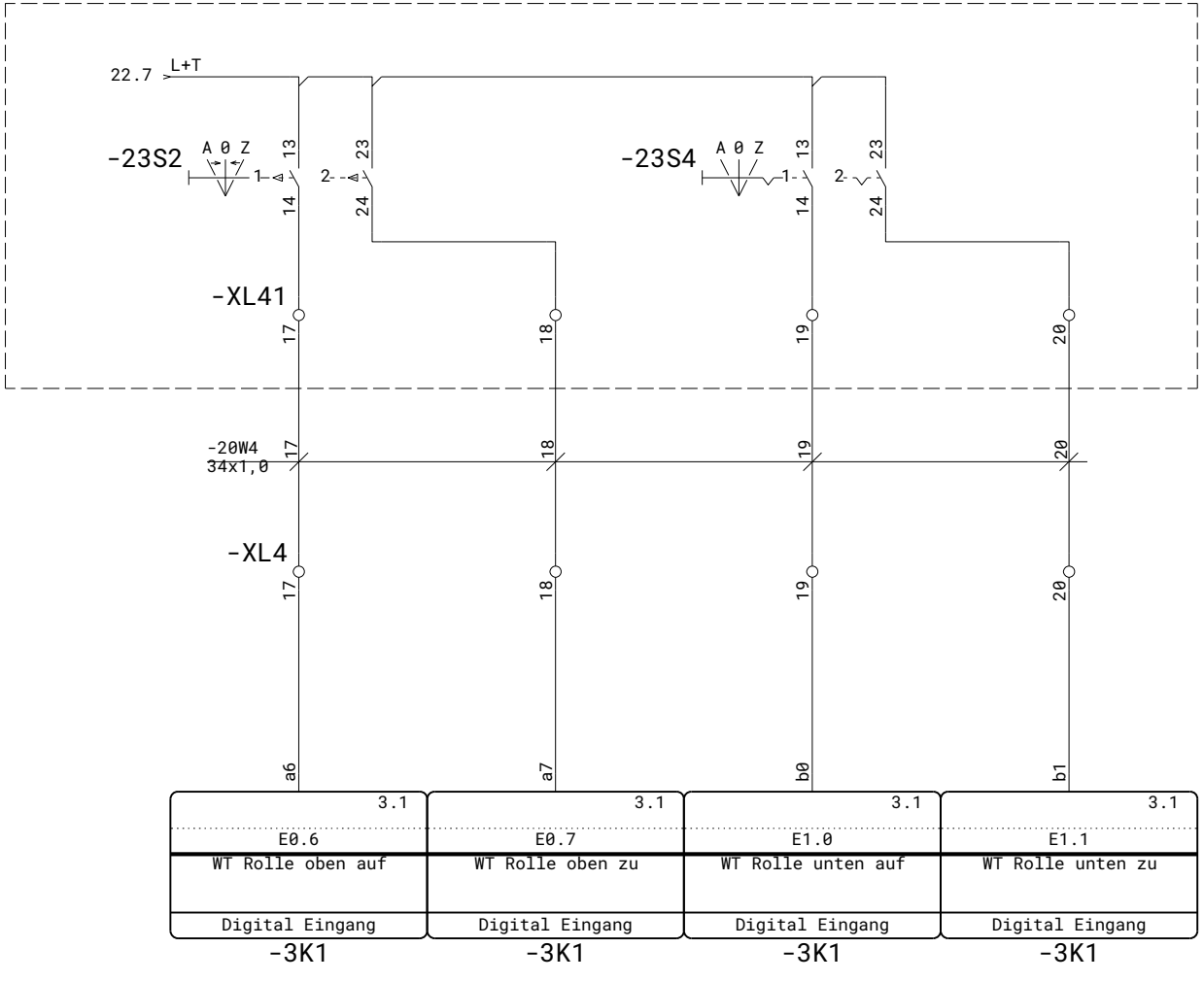

22 Vorheriges Blatt

Nächstes Blatt 24

			Datum	26.06.25	Jankowski GmbH & Co KG		Taster Bediengehäuse	Drahtvorziehgerät	=
			Bearb.		Industriepark 22				+
			Gepr.		56593 Horhausen				
Erstellt	Revision	Name	Freigabe		Urspr.	Ers. f.	Ers. d.	DVG_514	Blatt 23 von 28Bl.

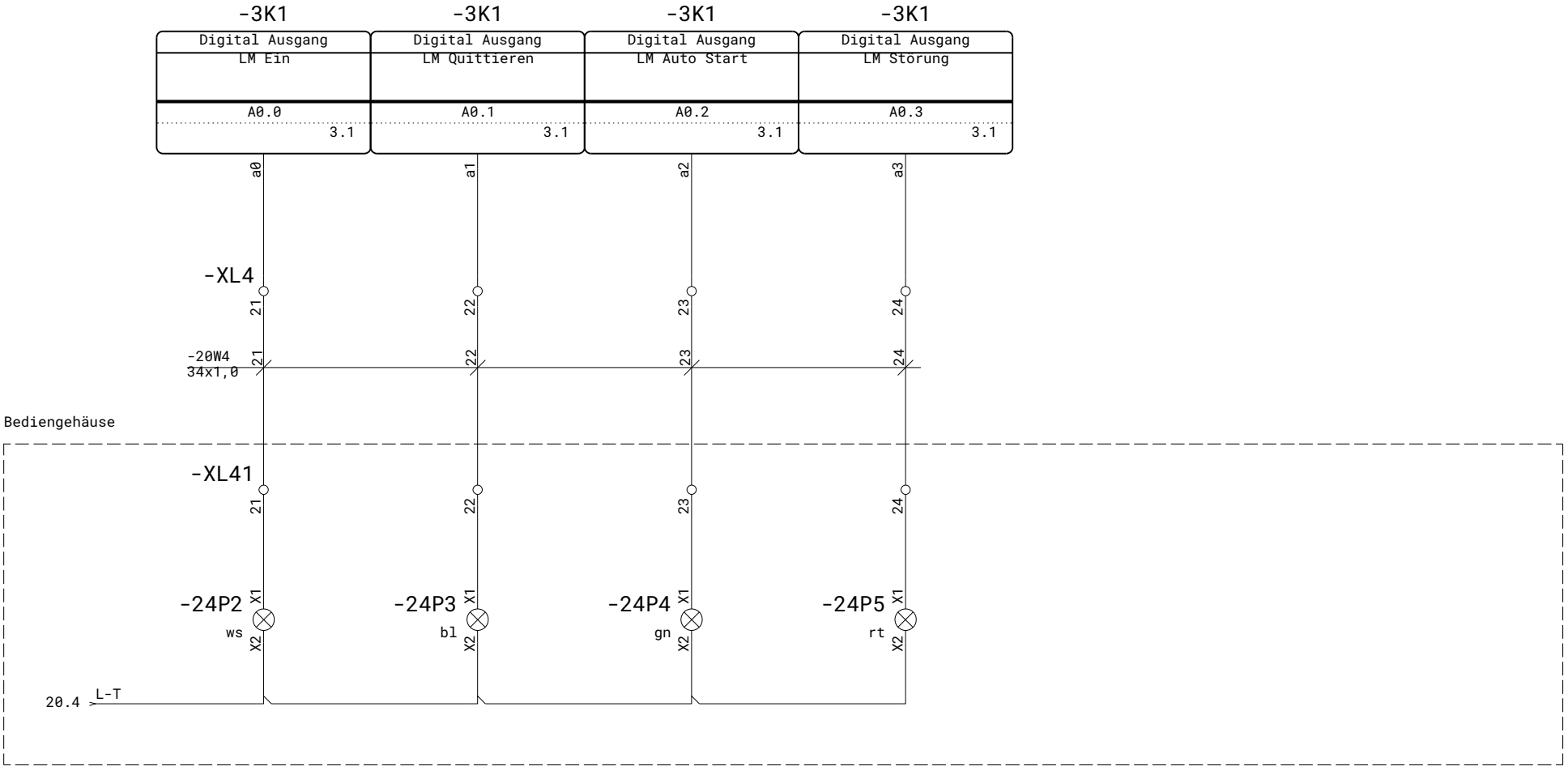

23 Vorheriges Blatt

Nächstes Blatt 25

			Datum	26.06.25	Jankowski GmbH & Co KG	HK Elektrotechnik Steuerungsbau	Leuchtmelder Bediengehäuse	Drahtvorziehgerät	=
			Bearb.		Industriepark 22				+
			Gepr.		56593 Horhausen				
Erstellt	Revision	Name	Freigabe		Urspr.	Ers. f.	Ers. d.	DVG_514	Blatt 24 von 28Bl.

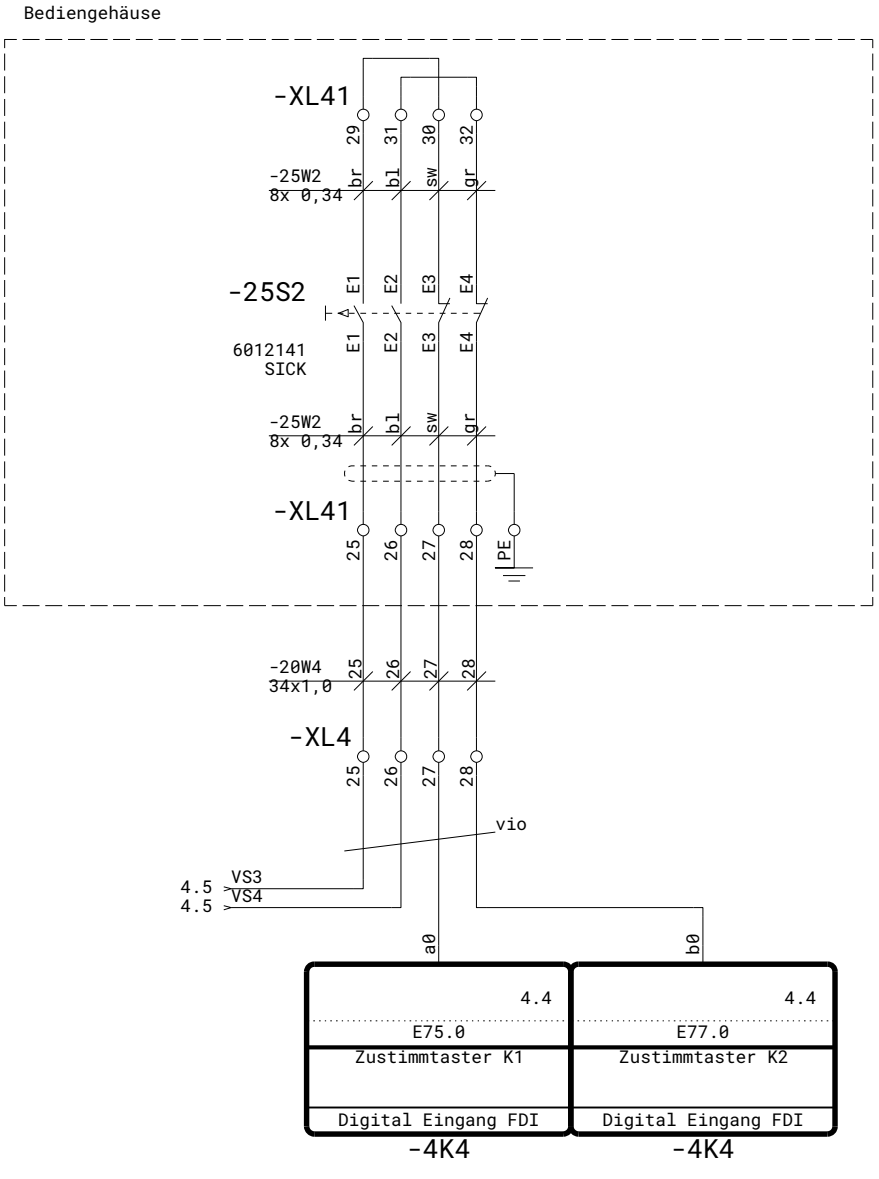

24 Vorheriges Blatt

Nächstes Blatt 26

			Datum	26.06.25	Jankowski GmbH & Co KG		Zustimmtaster	Drahtvorziehgerät	=
			Bearb.		Industriepark 22				+
			Gepr.		56593 Horhausen				
Erstellt	Revision	Name	Freigabe		Urspr.	Ers. f.	Ers. d.	DVG_514	Blatt 25 von 28Bl.

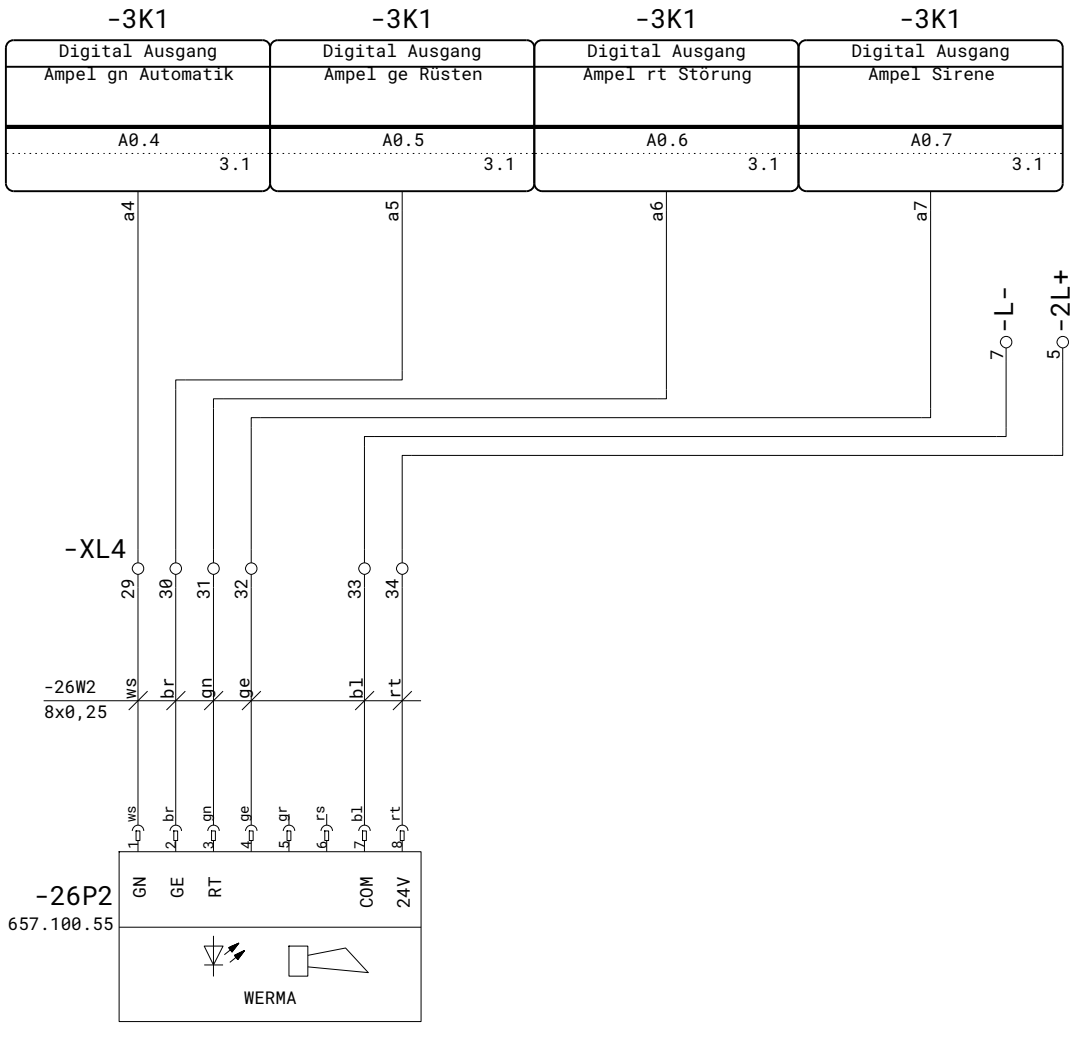

25 Vorheriges Blatt

Nächstes Blatt 27

			Datum	26.06.25	Jankowski GmbH & Co KG		Ampel	Drahtvorziehgerät	=
			Bearb.		Industriepark 22	Elektrotechnik Steuerungsbau			+
			Gepr.		56593 Horhausen				
Erstellt	Revision	Name	Freigabe		Urspr.	Ers. f.	Ers. d.	DVG_514	Blatt 26 von 28Bl.

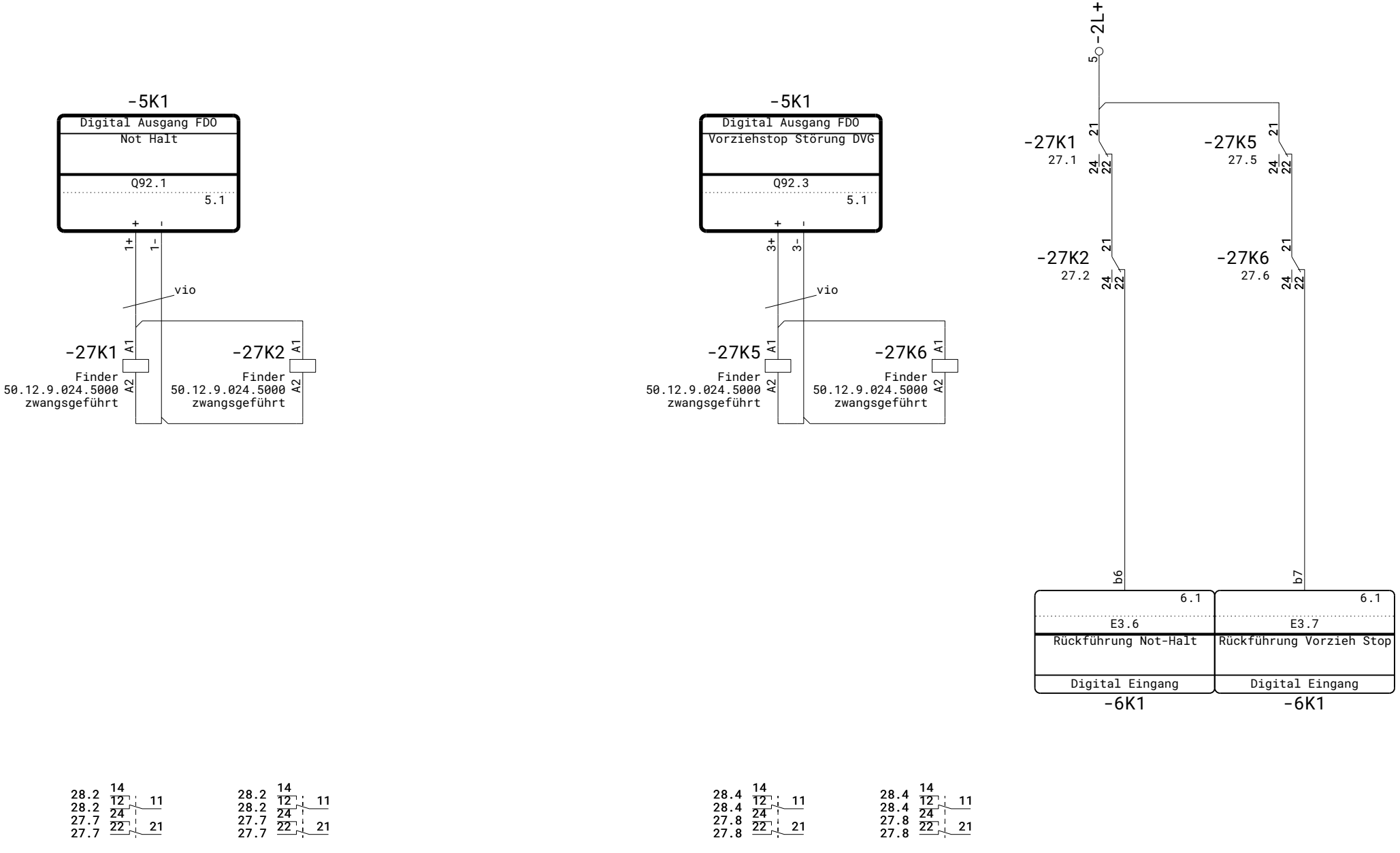

26 Vorheriges Blatt

Nächstes Blatt 28

			Datum	26.06.25	Jankowski GmbH & Co KG		Relais Not-Aus + Voezieh Stop	Drahtvorziehgerät	=
			Bearb.		Industriepark 22				+
			Gepr.		56593 Horhausen				
Erstellt	Revision	Name	Freigabe		Urspr.	Ers. f.	Ers. d.	DVG_514	Blatt 27 von 28Bl.

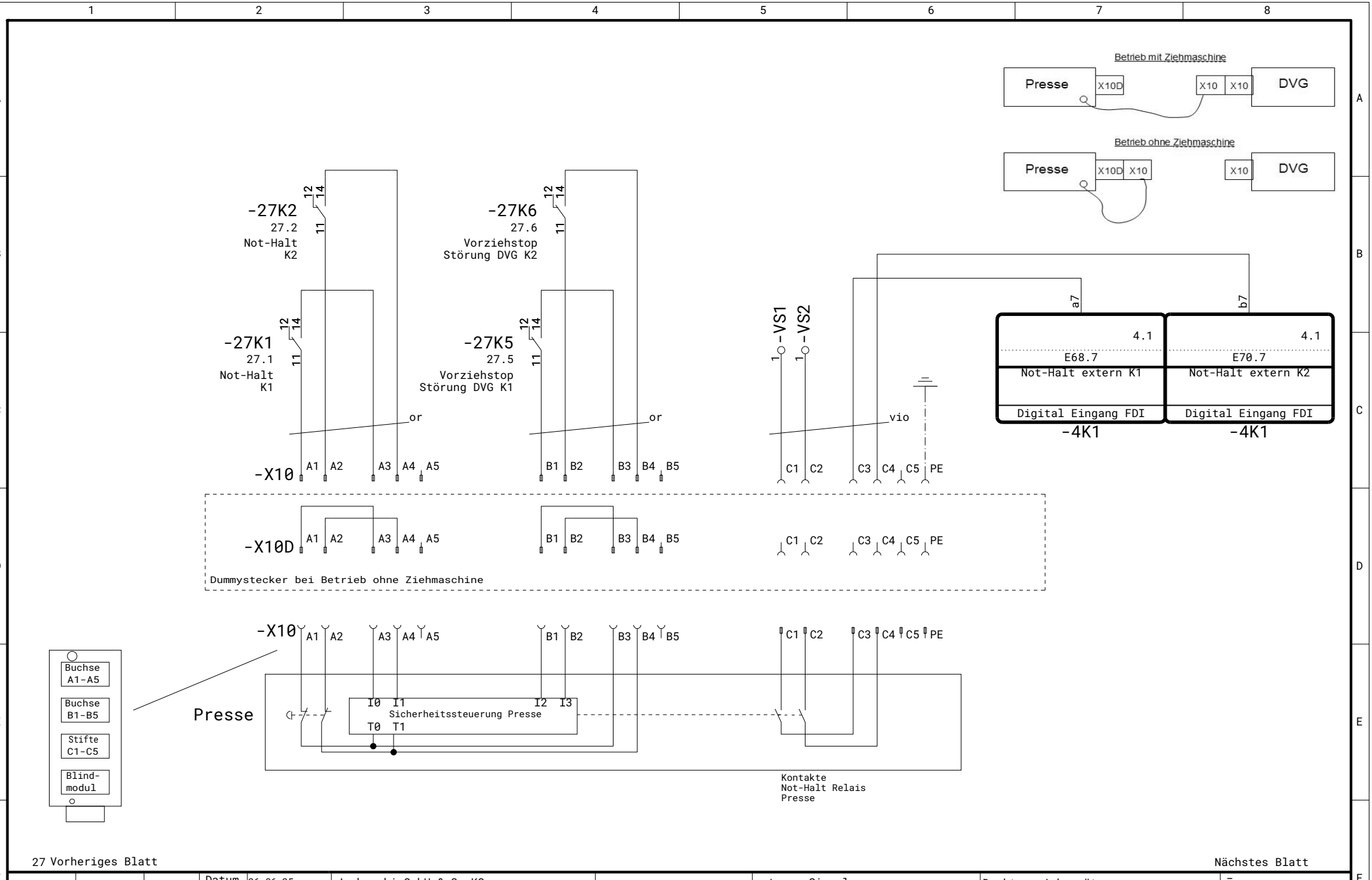

27 Vorheriges Blatt

Nächstes Blatt

			Datum	26.06.25	Jankowski GmbH & Co KG	HK Elektrotechnik Steuerungsbau	externe Signale	Drahtvorziehgerät	=
			Bearb.		Industriepark 22				+
			Gepr.		56593 Horhausen				
Erstellt	Revision	Name	Freigabe		Urspr. / Ers. f.	Ers. d.		DVG_514	Blatt 28 von 28Bl.

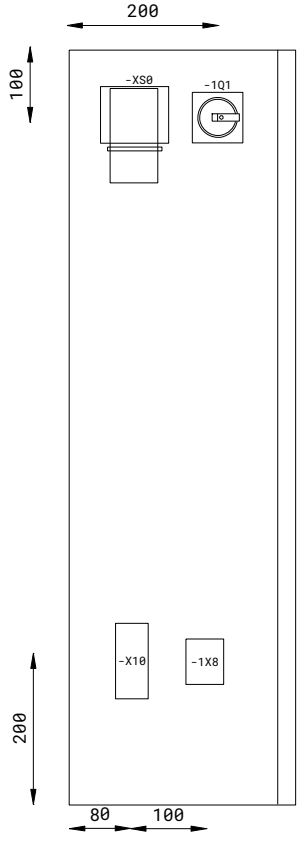

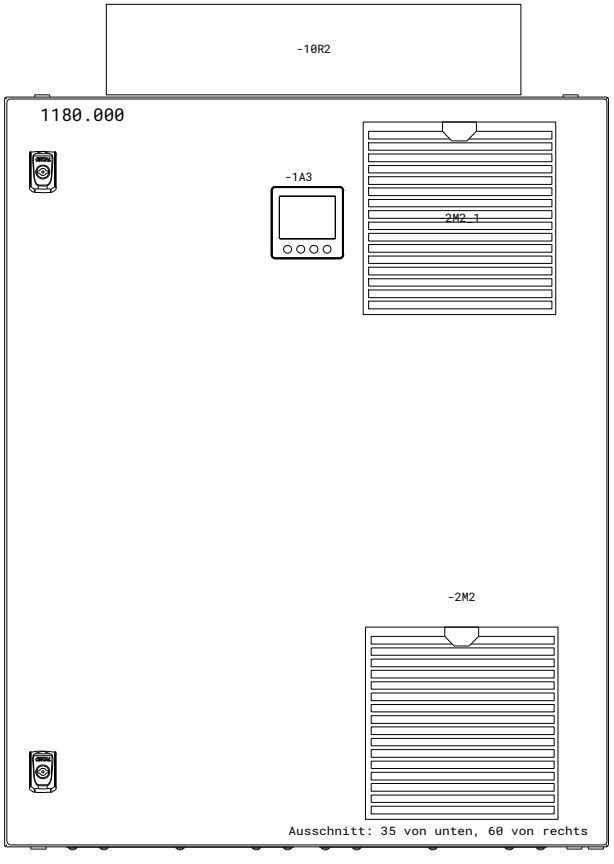

Vorheriges Blatt

Nächstes Blatt 2

			Datum	26.06.25	Jankowski GmbH & Co KG		Elektrotechnik Steuerungsbau	Aufbau Schrank	Drahtvorziehgerät	=
			Bearb.		Industriepark 22					+
			Gepr.		56593 Horhausen				DVG_514	Blatt 1
Erstellt	Revision	Name	Freigabe		Urspr.	Ers. f.	Ers. d.			von 3 Bl.

-1E7

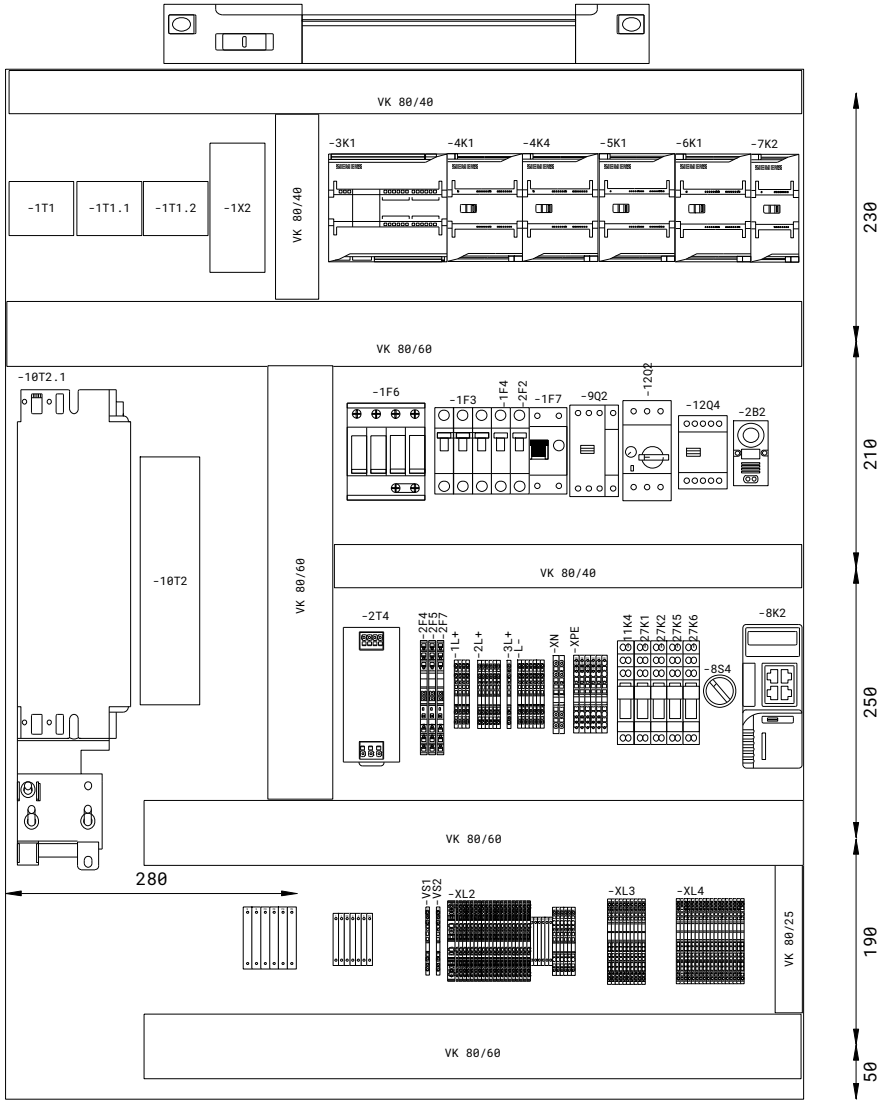

1 Vorheriges Blatt

Nächstes Blatt 3

			Datum	26.06.25	Jankowski GmbH & Co KG		Elektrotechnik Steuerungsbau	Aufbau Montageplatte	Drahtvorziehgerät	=
			Bearb.		Industriepark 22					+
			Gepr.		56593 Horhausen				DVG_514	Blatt 2
Erstellt	Revision	Name	Freigabe		Urspr.	Ers. f.	Ers. d.			von 3 Bl.

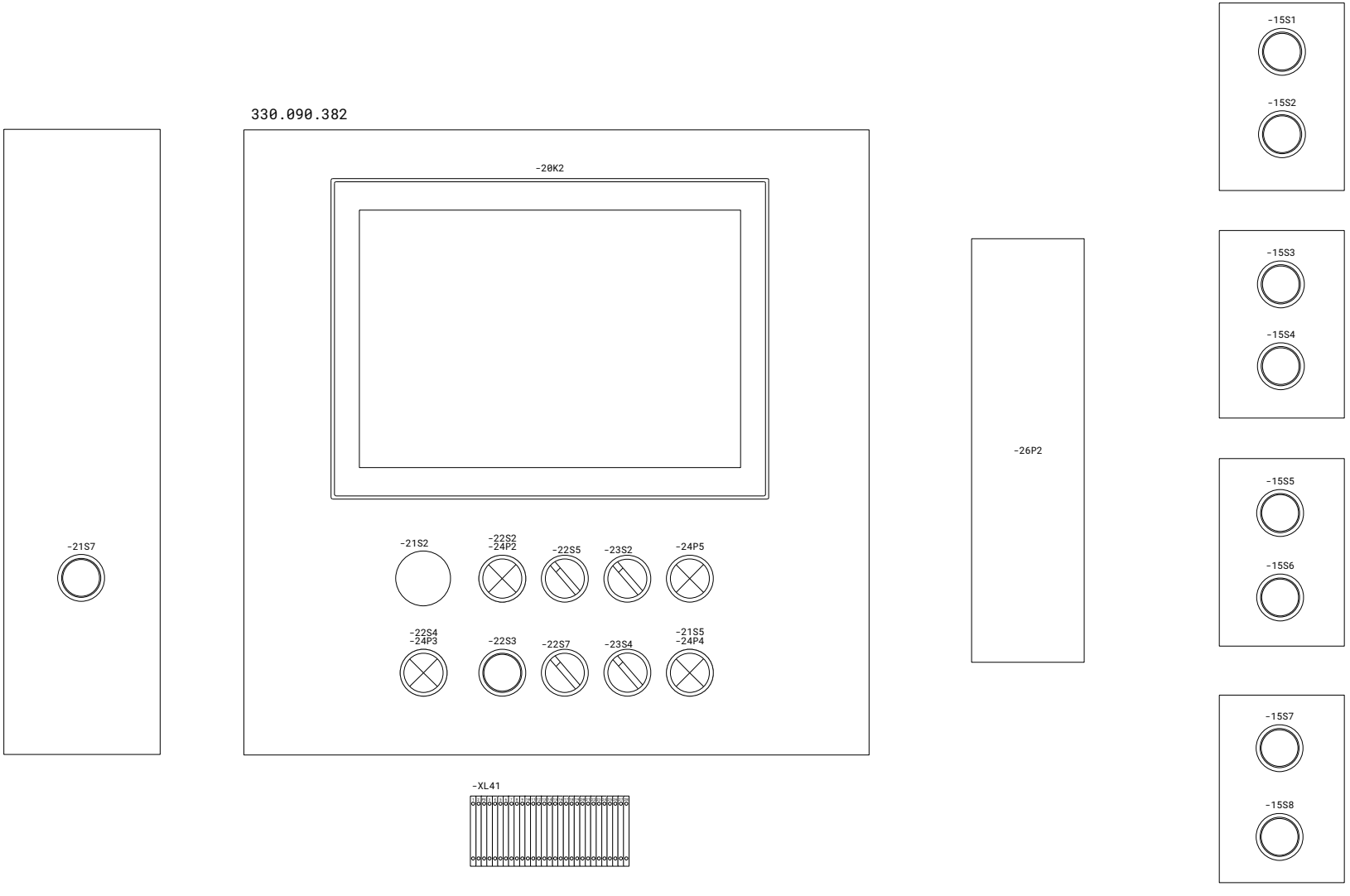

2 Vorheriges Blatt

Nächstes Blatt

			Datum	23.04.25	Jankowski GmbH & Co KG	HK Elektrotechnik Steuerungsbau	Aufbau Bediengehäuse	Drahtvorziehgerät	=
			Bearb.		Industriepark 22				+
			Gepr.		56593 Horhausen			DVG_514	Blatt 3
Erstellt	Revision	Name	Freigabe		Urspr. / Ers. f.	Ers. d.			von 3 Bl.

Materialliste

Blatt : 1

lfd.Nr	Anz.	Name	Art.Nr	Bezugsnamen	Hersteller	Beistellung von
1	1	DGM TNS 275	952400	-1F6	Dehn	
2	1	IVS Hutschienen-Adapter	M22-IVS	-8S4	EATON	
3	1	VPN Router	Flexy 205	-8K2	ewon	Jankowski
4	1	Printrelais 2Wechsler DC 24V, 8A	40.52.9.024.0000	-11K4	Finder	
5	4	Printrelais 2Wechsler DC 24V, zwangsgef. Kontakte,…	50.12.9.024.5000	-27K1,-27K2,-27K5,-27K6	Finder	
6	5	Schraubfassung für Printrelais 2W, Push-In	95.P5	-11K4,-27K1,-27K2,-27K5,-27K6	Finder	
7	5	Anzeige- und EMV Entstörmodul, 24V DC	99.02.9.024.99	-11K4,-27K1,-27K2,-27K5,-27K6	Finder	
8	3	Blindmodul	09 14 000 9950	-X10,-X10D	Harting	
9	5	HAN ES Modul, Käfigzugfederanschl, Stift, 16A	09 14 005 2616	-X10,-X10D	Harting	
10	4	Han ES Modul,Käfigzugfederansch, Buchse, 16A	09 14 005 2716	-X10,-X10D	Harting	
11	2	Han 16 Mod Gelenkrahmen 16B für 4 Module (A..D)	09 14 016 0303	-X10,-X10D	Harting	
12	1	Han 16 Mod Gelenkrahmen 16B für 4 Module (a..d)	09 14 016 0313	-X10	Harting	
13	1	Han 16B, Anbaugehäuse mit Kunststoffkappe	09 30 016 0306	-X10	Harting	
14	1	Han 16B, Sockelgehäuse mit Kunststoffkappe, 1xM25	19 30 016 1256	-X10D	Harting	
15	1	Tüllengehäuse 16pol 2 Bolzen M32	19 30 016 1542	-X10	Harting	
16	1	LED Systemleuchte, 230V, ohne Steckd. mit Bewegun…	81105	-1E7	Icotek	
17	3	Aufsteck-Stromwandler 50/5A	ASK 31.3 50/5A	-1T1,-1T1.1,-1T1.2	MBS AG	Jankowski
18	1	Schuko-Einbausteckdose	11031	-1X8	MENNEKES	
19	1	Anbaugerätestecker 3P+N+PE 32A	391	-XS0	MENNEKES	
20	1	Leistungsschütz AC3/400V: 11kW 45A 3p DC	DILM25-10 (24V DC)	-9Q2	Moeller GmbH	
21	1	Leistungsschütz AC-3/400V: 3kW 22A 3p DC	DILM7-10 (24VDC)	-12Q4	Moeller GmbH	
22	11	Befestigungsadapter	M22-A	-22S4,-21S5,-22S2,-22S3,-21S7	Moeller GmbH	
				-24P5,-21S2,-23S2,-22S7,-23S4		
				-22S5		
23	1	Leuchtdrucktaste flach,blau, blanko	M22-DL-B	-22S4	Moeller GmbH	
24	1	Leuchtdrucktaste flach,grün, blanko	M22-DL-G	-21S5	Moeller GmbH	
25	1	Leuchtdrucktaste flach,weiss,blanko	M22-DL-W	-22S2	Moeller GmbH	
26	1	Drucktaste flach,rot, blanko	M22-D-R	-22S3	Moeller GmbH	
27	5	Drucktaster flach,schwarz,Front	M22-D-S	-15S2,-15S4,-15S6,-15S8,-21S7	Moeller GmbH	
28	4	Drucktaste flach,weiß, blanko	M22-D-W	-15S1,-15S3,-15S5,-15S7	Moeller GmbH	
29	4	Aufbaugehäuse, IP67, 69K	M22-I2	-15S1,-15S3,-15S5,-15S7	Moeller GmbH	

Vorheriges Blatt

Nächstes Blatt 2

			Datum	26.06.25	Jankowski GmbH & Co KG		Materialliste	Drahtvorziehgerät	=
			Bearb.		Industriepark 22				+
			Gepr.		56593 Horhausen				
Erstellt	Revision	Name	Freigabe		Urspr.	Ers. f.	Ers. d.	DVG_514	Blatt 1 von 4Bl.

HK Elektrotechnik Steuerungsbau

Materialliste

Blatt : 2

lfd.Nr	Anz.	Name	Art.Nr	Bezugsnamen	Hersteller	Beistellung von
30	2	Kontaktelement 1Ö Front	M22-K01	-22S3,-22S5	Moeller GmbH	
31	1	Kontaktelement 2Ö 1S Front	M22-K02SMC10	-21S2	Moeller GmbH	
32	13	Kontaktelement 1S Front	M22-K10	-22S4,-21S5,-22S2,-21S7,-23S2	Moeller GmbH	
				-22S7,-23S4,-8S4,-22S5		
33	8	Kontaktelement 1S Boden	M22-KC10	-15S2,-15S4,-15S6,-15S8,-15S1	Moeller GmbH	
				-15S3,-15S5,-15S7		
34	1	LED-Element, blau, 24V DC, Front	M22-LED-B	-24P3	Moeller GmbH	
35	1	LED-Element, grün, 24V DC, Front	M22-LED-G	-24P4	Moeller GmbH	
36	1	LED-Element, rot, 24V DC, Front	M22-LED-R	-24P5	Moeller GmbH	
37	1	LED-Element, weiß, 24V DC, Front	M22-LED-W	-24P2	Moeller GmbH	
38	1	Leuchtmelder rot, Front	M22-L-R	-24P5	Moeller GmbH	
39	1	NOT-AUS-Taste, unbeleuchtet	M22-PV	-21S2	Moeller GmbH	
40	1	Wahltaste, tastend, 3 Stellungen, 40°	M22-WK3	-23S2	Moeller GmbH	
41	1	Wahltaste 2 Stellungen, 60°, rastend, V-Stellung	M22-WKV	-22S7	Moeller GmbH	
42	1	Wahltaste, rastend, 3 Stell., 60°	M22-WRK3	-23S4	Moeller GmbH	
43	2	Schlüsseltaste rast. 2 Stell., Front, abziehstellu…	M22-WRS-A1	-8S4,-22S5	Moeller GmbH	
44	1	Normalhilfsschalter 1S1Ö	NHI11-PKZ0	-12Q2	Moeller GmbH	
45	1	Motorschutzschalter 3p, handbetätigt	PKZM0-0,63	-12Q2	Moeller GmbH	
46	1	FI/LS-Kombischalter 30mA 2pol, 16A	PXK-B16/1N/003-A	-1F7	Moeller GmbH	
47	1	LS-Schalter B-Char. 1p 6A	PXL-B6/1	-1F4	Moeller GmbH	
48	1	LS-Schalter B-Char. 3p 6A	PXL-B6/3	-1F3	Moeller GmbH	
49	1	LS-Schalter C-Char. 1p 10A	PXL-C10/1	-2F2	Moeller GmbH	
50	1	Schaltplantaschen DIN A4	SPT4	-1U5	Moeller GmbH	Jankowski
51	3	Elektronischer Geräteschutzschalter PTCB E1 24DC/1…	2908262	-2F4,-2F5,-2F7	PHOENIX	
52	37	Durchgangsreihenklemme, PT 1,5, grau	3208100	-XL2,-XL41	PHOENIX	
53	3	Durchgangs Schutzleiterklemme,PT 1,5, grün-gelb	3208139	-XL2,-XL41	PHOENIX	
54	25	4-fach Durchgangsreihenklemme, PT 1,5-QUATTRO, grau	3208197	-L-,-1L+,-2L+,-3L+,-VS1,-VS2,-XL2	PHOENIX	
55	4	Durchgangsreihenklemme,PT 2,5, grau	3209510	-XL1	PHOENIX	
56	1	Durchgangsreihenklemme, PT 2,5 BU, blau	3209523	-XL1	PHOENIX	
57	2	Durchgangsreihenklemme, PT 2,5-PE, grün-gelb	3209536	-XL1	PHOENIX	
58	2	4-fach Durchgangsreihenklemme, PT 2,5-QUATTRO BU, …	3209581	-XN	PHOENIX	

1 Vorheriges Blatt

Nächstes Blatt 3

Materialliste

Blatt : 3

lfd.Nr	Anz.	Name	Art.Nr	Bezugsnamen	Hersteller	Beistellung von
59	6	4-fach Schutzleiterklemme, PT 2,5-QUATTRO-PE, grün…	3209594	-XPE	PHOENIX	
60	2	2-Leiter-Durchgangsklemme, PT 6 BU	3211819	-XL0	PHOENIX	
61	4	2-Leiter-Durchgangsklemme, PT 6-PE	3211822	-XL0	PHOENIX	
62	6	Messwandler-Trennklemme - PTME 6-CT/1P	3212300	-1X2	PHOENIX	
63	1	Endplatte für Messwandler-Trennklemme - PTME 6-CT/…	3212303	-1X2	PHOENIX	
64	3	Stecker 2-pol. für Messwandler-Trennklemme - PTME …	3212304	-1X2	PHOENIX	
65	27	Doppelstockklemme - PTTBS 1,5/S	3214657	-XL3,-XL4	PHOENIX	
66	1	Doppelstockschutzleiterklemme - PTTBS 1,5/S-PE	3214673	-XL4	PHOENIX	
67	20	Sensor/Aktorklemm PTIO 1,5/S/3	3244410	-XL2	PHOENIX	
68	1	3-Leiter-Einspeiseklemme für PTIO 1,5/S/3	3244559	-XL2	PHOENIX	
69	15	Mini-Durchgangsklemme	3248100	-16S6	PHOENIX	Jankowski
70	1	Abschlussdeckel	3248120	-16S6	PHOENIX	Jankowski
71	2	Kabel M12, 8pol. BU, gerade, 10m, f. PSEN ini	540321	-16B1,-17B1	PILZ	Jankowski
72	1	AX1180000 Kompakte Schaltschrank, 800x1000x300 mm,…	1180.000	-1U5	Rittal	Jankowski
73	1	SK3240200 Austrittsfilter	3240.200	-2M2	Rittal	Jankowski
74	1	Filterlüfter 230 m³/h	3241100	-2M2	Rittal	Jankowski
75	1	Tragprofil CP 60, geschlossen, 1m	6206100	-3U5	Rittal	Jankowski
76	1	Kupplung CP 60 für Tragarmanschluss 120x65mm	6206340	-3U5	Rittal	Jankowski
77	1	Winkelstück CP 60	6206600	-3U5	Rittal	Jankowski
78	1	Aufsatzgelenk CP 60, horizontal	6206700	-3U5	Rittal	Jankowski
79	1	Montageelement f. Signalsäule auf Winkel 6206600, …	6206900	-3U5	Rittal	Jankowski
80	1	profiPANEL PPD090 400x400x90	330.090.382	-3U5	Rolec	Jankowski
81	1	Schaltschrankthermostat kühlen	NSYCCOTHO	-2B2	Schneider Electric	
82	1	Bremswiderstand 68 Ohm, 1200W	BW268-T	-10R2	SEW	Jankowski
83	1	MOVITRAC MCX91A Frequenzumrichter, 24 A, 11 kW, 3x…	MCX91A-0240-5E3-4-T00	-10T2.1	SEW	Jankowski
84	1	Netzfilter für MCX91A 11 kW, 22A	NF0220-503	-10T2	SEW	Jankowski
85	1	MID-RANGE-DISTANZSENSOR DT35-B15551	1057651	-19B2	SICK	Jankowski
86	2	Sicherheitsschalter STR1	1069560	-16B1,-17B1	SICK	Jankowski
87	1	MINIATUR-LICHTSCHRANKE, GSE2FS-P5151	1095474	-17B3	SICK	Jankowski
88	1	C4C-SA04530A10000, Sicherheitslichtvorhang, deTec4…	1211492	-16B5	SICK	Jankowski
89	1	C4C-EA04530A10000, Sicherheitslichtvorhang, deTec4…	1211493	-16B4	SICK	Jankowski

2 Vorheriges Blatt

Nächstes Blatt 4

Materialliste

Blatt :

lfd.Nr	Anz.	Name	Art.Nr	Bezugsnamen	Hersteller	Beistellung von
90	2	Sensor-/Aktor-Leitung M12, 5-pol. 10m, YF2A15-100U…	2095619	-16B5,-16B4	SICK	Jankowski
91	1	Zustimmtaster E100-A2A22S05A	6012141	-25S2	SICK	Jankowski
92	1	Hauptschalter 32A Frontbef. schwarz	3LD2203-0TK51	-1Q1	SIEMENS	
93	1	Touch Panel MTP 1000 Basic Color 10"	6AV2123-3KB32-0AW0	-20K2	SIEMENS	Jankowski
94	1	SM 1223 16 x 24-V-DC-Eingang / 16 x Relaisausgang	6ES7 223-1PL32-0XB0	-6K1	SIEMENS	Jankowski
95	1	CPU 1214FC, DC/DC/RELAIS	6ES7214-1HF40-0XB0	-3K1	SIEMENS	Jankowski
96	2	DIGITALEINGABE SM 1226, F-DI 16X 24VDC	6ES7226-6BA32-0XB0	-4K1,-4K4	SIEMENS	Jankowski
97	1	DIGITALAUSGABE SM 1226, F-DQ 4X 24VDC	6ES7226-6DA32-0XB0	-5K1	SIEMENS	Jankowski
98	1	SM 1278, 4 X IO-LINK MASTER	6ES7278-4BD32-0XB0	-7K2	SIEMENS	Jankowski
99	1	SENTRON PAC3220, LCD, 96X96MM, POWER MONITORING DE…	7KM3220-0BA01-1DA0	-1A3	SIEMENS	Jankowski
100	1	STECKBARES KOMMUNIKATIONSMODUL, SWITCHED ETHERNET …	7KM9300-0AE02-0AA0	-1A4	SIEMENS	Jankowski
101	1	Patch Kabel Cat.6a, 7,5m, grün	100008827	-20K2	Telegärtner	Jankowski
102	2	Schraubenlose Endklammer für TS15	249-101	-16S6	Wago	Jankowski
103	1	Primär getaktete Stromversorgung, 1ph, 24VDC/10A, …	2587-2146	-2T4	Wago	
104	1	Alugehäuse K02 64 x 98 x 34	1565250000	-16S6	Weidmueller	Jankowski
105	1	Signalsäule eSIGN 9 Segmente mit Sirene BK	657.100.55	-26P2	Werma	Jankowski

3 Vorheriges Blatt

Nächstes Blatt

			Datum	26.06.25	Jankowski GmbH & Co KG		Materialliste	Drahtvorziehgerät	=
			Bearb.		Industriepark 22				+
			Gepr.		56593 Horhausen				
Erstellt	Revision	Name	Freigabe		Urspr.	Ers. f.	Ers. d.	DVG_514	Blatt 4 von 4Bl.

HK Elektrotechnik Steuerungsbau